DEVELOP

Dynamic balance

www.develop.de

Einleitung

ineo+ 3110

Inhaltsverzeichnis

1 Einführung

1.1 Willkommen ... 1-3

1.2 Bedienungsanleitungen ... 1-3
Auf der Bedienungsanleitungs-CD/DVD-ROM enthaltene Anleitungen ... 1-3

1.3 In dieser Anleitung verwendete Schreibweisen und Symbole ... 1-4
Verfahrensanweisungen ... 1-4
In dieser Anleitung verwendete Symbole ... 1-4
Produktnamen und Tastenbezeichnungen ... 1-4
Bezeichnungen von Anwendungsnamen ... 1-4

2 Vor der Verwendung dieser Funktion

2.1 Mit diesem System mitgelieferte CD/DVD-ROM ... 2-3
CD/DVD-ROM für Treiber und Bedienerprogramme ... 2-3

2.2 Aufstellort und Umgebung ... 2-4
2.2.1 Aufstellort ... 2-4
Vorderansicht ... 2-4
Ansicht von rechts ... 2-4
Ansicht von rechts (mit montiertem Sonderzubehör) ... 2-4
2.2.2 Aufstellumgebung ... 2-5

3 Systemüberblick

3.1 Bezeichnung der einzelnen Teile ... 3-3
Vorderseite ... 3-3
Rückseite ... 3-6

3.2 Sonderzubehörkonfiguration ... 3-7
Liste der Sonderzubehöreinheiten ... 3-7
Vorderansicht (mit montiertem Sonderzubehör) ... 3-8

3.3 Installieren von optionalen Einheiten ... 3-9
3.3.1 Einbau der Papiereinzugseinheit (Fach 2) ... 3-9
Konfiguration der Papiereinzugseinheit ... 3-9
Einbau der Papiereinzugseinheit ... 3-9

4 System ein- und ausschalten

4.1 Netzschalter ein- oder ausschalten ... 4-3

4.2 Wechseln zum Energiesparmodus ... 4-4

5 Original einlegen

5.1 Original in den ADF einlegen ... 5-3
Mit dem ADF verwendbare Originale ... 5-3
Original in den ADF einlegen ... 5-4

5.2 Original auf dem Vorlagenglas anlegen ... 5-5
Mit dem Vorlagenglas verwendbare Originale ... 5-5
Original auf dem Vorlagenglas anlegen ... 5-5

6 Einlegen von Papier

6.1 Papier ... 6-3
6.1.1 Verwendbare Papiertypen ... 6-3
6.1.2 Verwendbare Papierformate ... 6-4
6.1.3 Hinweise für korrekte Bedienung ... 6-5
Nicht verwendbares Papier ... 6-5
Papier lagern ... 6-5
6.2 Papier in die Manuelle Zufuhr einlegen ... 6-6
Papier in die Manuelle Zufuhr einlegen ... 6-6
Postkarten einlegen ... 6-7
Umschläge einlegen ... 6-8
6.3 Papier in Fach 1 einlegen ... 6-9
6.4 Papier in Fach 2 einlegen ... 6-11

7 Bedienfeld

7.1 Namen und Funktionen der Bedienfeldtasten ... 7-3
7.2 Bildschirmlayout ... 7-5
7.2.1 Hauptbildschirm ... 7-5
Kopiermodus ... 7-5
Scanmodus ... 7-5
Faxmodus ... 7-6
7.2.2 Hilfebildschirm ... 7-6
7.3 Eingabe von Zeichen ... 7-7
Ändern des Eingabemodus ... 7-7
Verfügbare Zeichen ... 7-7
7.4 BERICHT/STATUS ... 7-8

8 Anmeldebildschirm

9 Technische Daten

9.1 Technische Daten dieses Systems ... 9-3
Spezifikationen der Faxfunktion ... 9-4
9.2 Technische Daten von Sonderzubehör ... 9-5
Papiereinzugseinheit PF-P14 ... 9-5
Authentifizierungseinheit AU-201 ... 9-5
Authentifizierungseinheit AU-201S ... 9-6
9.3 Standardnutzungsdauer von Verbrauchsmaterial und Austauschteilen ... 9-7

10 Marken und Copyright

Marken ... 10-3
OpenSSL-Erklärung ... 10-4
OpenSLP-Lizenz ... 10-5
Bonjour ... 10-6
NetSNMP-Lizenz ... 10-8
Kerberos ... 10-11
WPA Supplicant ... 10-13
Copyright ... 10-14
Hinweis ... 10-14
SOFTWARE-LIZENZVEREINBARUNG ... 10-15
Informationen zu Adobe Color Profile ... 10-16
ICC-Profil für TOYO INK Standard Color on Coated Paper (TOYO Offset Coated 3.0) ... 10-18
LIZENZVEREINBARUNG FÜR DAS DIC-STANDARDFARBPROFIL ... 10-19

11 Index

1 Einführung

1 Einführung

1.1 Willkommen

Wir bedanken uns für Ihre Entscheidung zum Kauf dieses Systems.

Lesen Sie bitte diese Bedienungsanleitung sorgfältig durch, um die optimale Systemleistung sicherzustellen und die Funktionalität dieses Systems effizient und im vollen Umfang nutzen zu können.

1.2 Bedienungsanleitungen

Auf der Bedienungsanleitungs-CD/DVD-ROM enthaltene Anleitungen

Titel der Bedienungsanleitung	Überblick
[Kurzanleitung]	Diese Anleitung enthält Hinweise und Vorsichtsmaßnahmen, die für die sichere Verwendung dieses Systems befolgt werden sollten. Lesen Sie bitte diese Bedienungsanleitung unbedingt vor der Benutzung des Systems durch. In dieser Anleitung werden außerdem grundlegende Bedienvorgänge und die Konfiguration der Grundeinstellungen dieses Systems behandelt.
[Bedienungsanleitung: Einleitung]	Diese Anleitung enthält nützliche Informationen, die Sie lesen sollten, bevor Sie beginnen, dieses System zu nutzen, z. B. die Namen der einzelnen Systemteile, das Ein- und Ausschalten des Systems, die Verwendung des **Bedienfelds** sowie das Einlegen von Originalen oder von Papier.
[Bedienungsanleitung: Druckfunktionen]	In dieser Anleitung werden die Installation des Druckertreibers sowie die grundlegenden Bedienvorgänge und Anwendungen beschrieben.
[Bedienungsanleitung: Kopierfunktionen]	In dieser Anleitung werden die verschiedenen Methoden zum Erstellen von Kopien beschrieben.
[Bedienungsanleitung: Scanfunktionen]	In dieser Anleitung werden die Bedienvorgänge bei der Scanübertragung sowie die erforderlichen vorbereitenden Aktivitäten beschrieben. Sie können ein Papierdokument scannen und digitalisieren und das Ergebnis an einen Computer oder Server senden.
[Bedienungsanleitung: Faxfunktionen]	In dieser Anleitung werden die Bedienvorgänge bei der Faxübertragung sowie die erforderlichen vorbereitenden Aktivitäten beschrieben.
[Bedienungsanleitung: PC-Fax]	In dieser Anleitung werden die Bedienvorgänge bei der PC-Faxübertragung sowie die erforderlichen vorbereitenden Aktivitäten beschrieben. Sie können auf dem Computer erstellte Originaldaten direkt per Fax versenden, ohne sie ausdrucken zu müssen.
[Bedienungsanleitung: Erweiterte Funktionen]	In dieser Anleitung werden die Installation optionaler Lizenz-Kits sowie die Funktionen beschrieben, die nach der Installation der Lizenz-Kits verwendet werden können.
[Bedienungsanleitung: Wartung/ Fehlerbehebung]	In dieser Anleitung werden der Austausch von Verbrauchsmaterial, die Reinigung des Systems sowie Fehlerbehebungsmaßnahmen beschrieben.
[Bedienungsanleitung: Beschreibung der Bedienerprogrammtasten]	In dieser Anleitung werden die Bedienerprogrammeinstellungen dieses Systems, wie z. B. die [Benutzereinstellungen] und die [Admin.einstellungen], beschrieben.
[Bedienungsanleitung: Angewandte Funktionen]	In dieser Anleitung werden spezielle Nutzungen dieses Systems beschrieben, z. B. die Verwendung von **Web Connection**, das manuelle Installieren des Druckertreibers, das Konfigurieren von Druckeinstellungen über Linux und die Verwendung der Authentifizierungseinheit.

1.3 In dieser Anleitung verwendete Schreibweisen und Symbole

Verfahrensanweisungen

✔ Dieses Häkchen weist auf eine Voraussetzung für eine Prozedur hin.

1 Die in diesem Format dargestellte Zahl "1" stellt den ersten Schritt dar.

2 Eine Zahl in diesem Format kennzeichnet aufeinanderfolgende Schritte.

➔ Dieses Symbol kennzeichnet eine ergänzende Erläuterung zu einer Verfahrensanweisung.

In dieser Anleitung verwendete Symbole

⚠WARNUNG

- Dieses Symbol weist darauf hin, dass eine Nichteinhaltung der Anweisungen zum Tod oder zu schweren Verletzungen führen kann.

⚠VORSICHT

- Dieses Symbol weist darauf hin, dass eine Nichteinhaltung der Anweisungen Verletzungen oder Sachschäden zur Folge haben kann.

HINWEIS

Dieses Symbol weist auf das Risiko hin, dass Schäden am System oder an den Originalen entstehen können. Befolgen Sie die Anweisungen, um Sachschäden zu vermeiden.

Tipps

Dieses Symbol weist auf ergänzende Informationen zu einem Thema hin sowie auf das zur Nutzung einer Funktion erforderliche Sonderzubehör.

Referenz

Dieses Symbol weist auf Referenzinformationen zu einem Thema hin.

Verwandte Einstellung

Dies weist Benutzer auf verwandte Einstellungen zu einem bestimmten Thema hin.

Verwandte Einstellung (für den Administrator)

Dies weist Administratoren auf verwandte Einstellungen zu einem bestimmten Thema hin.

Produktnamen und Tastenbezeichnungen

In dieser Anleitung verwendete Schreibweisen	Beschreibung
[ ]	Dabei handelt es sich um einen Tastennamen im **Meldungsfenster** oder auf dem Computerbildschirm oder um den Namen einer Bedienungsanleitung.
Fett gedruckter Text	Dabei handelt es sich um einen Tastennamen, eine Teilebezeichnung, einen Produktnamen oder den Namen einer Sonderzubehöreinheit auf dem **Bedienfeld**.

2 Vor der Verwendung dieser Funktion

2 Vor der Verwendung dieser Funktion

2.1 Mit diesem System mitgelieferte CD/DVD-ROM

CD/DVD-ROM für Treiber und Bedienerprogramme

Element	Überblick
[Drucker/FAX]	Erlaubt die Installation des Druckertreibers und des Faxtreibers. Ausführliche Informationen finden Sie in der [Bedienungsanleitung: Druckfunktionen] und in der [Bedienungsanleitung: PC-Fax].
[Scanner]	Erlaubt die Installation des Scannertreibers. Ausführliche Informationen finden Sie in der [Bedienungsanleitung: Scanfunktionen].
[Utilities]	Es werden verschiedene Bedienerprogramme bereitgestellt, mit denen die Funktionen dieses Systems optimiert werden können. Wenn Sie hier klicken, wird die Download-Seite aufgerufen.

Die CD/DVD-ROM enthält auch verschiedene Bedienungsanleitungen.

Ausführliche Informationen zu den verschiedenen Bedienungsanleitungen finden Sie auf Seite 1-3.

2.2 Aufstellort und Umgebung

2.2.1 Aufstellort

Schaffen Sie wie im Folgenden beschrieben passende Umgebungsbedingungen für den Aufstellort, um Vorgänge wie die Systembedienung, den Austausch von Verbrauchsmaterial oder die Wartung zu vereinfachen.

Einheit: inch (mm)

Vorderansicht

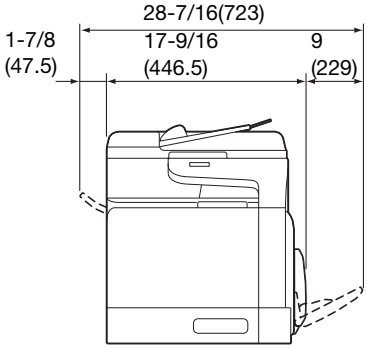

Ansicht von rechts

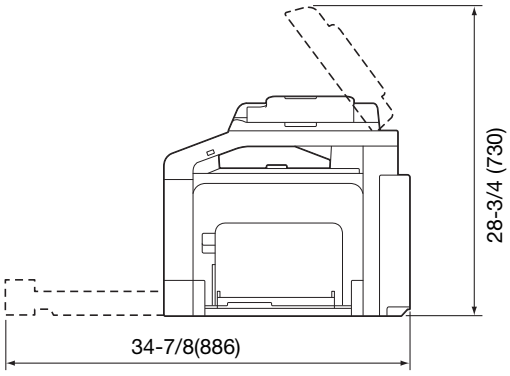

Ansicht von rechts (mit montiertem Sonderzubehör)

Die schraffierten Teile in dieser Abbildung sind Sonderzubehör.

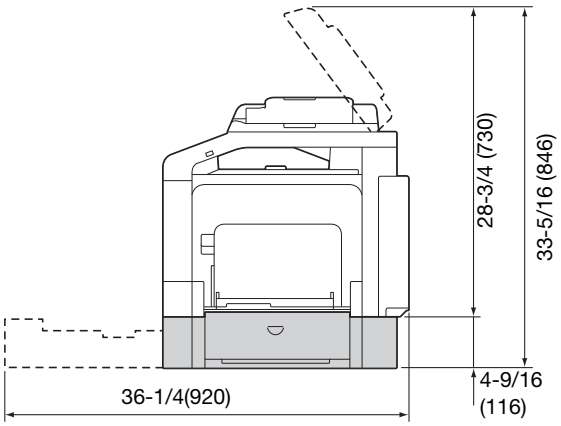

2.2.2 Aufstellumgebung

Stellen Sie dieses System an einem Standort mit ausreichender Tragfähigkeit für das System (einschließlich Verbrauchsmaterial und Papier) auf.

Konfiguration	Gewicht
Haupteinheit (einschließlich Verbrauchsartikel)	Ca. 75-5/8 lb (34,3 kg)
Haupteinheit (einschließlich Verpackung)	Ca. 95-7/16 lb (43,3 kg)

Stellen Sie dieses System an einem Standort auf, der die folgenden Bedingungen erfüllt:

- Stabiler und horizontaler Standort (Neigung rund um dieses System: max. 1 Grad) mit einer festen, ebenen Oberfläche
- Um zu prüfen, ob der Aufstellort eben ist, verwenden Sie einen einfachen runden Bleistift. Wenn der Bleistift rollt, ist der Standort nicht horizontal. Stellen Sie sicher, dass das System horizontal steht und dass keine Gegenstände wie Kabel unter dem System eingeklemmt sind.
- Standort in der Nähe einer geerdeten Steckdose
- Standort in der Nähe Ihres Computers
- Ausreichend geräumiger Standort, um eine einfache Bedienung und ausreichend Belüftung zu gewährleisten
- Standort mit einer Umgebungstemperatur von 50°F bis 86°F (10°C bis 30°C) und einer Luftfeuchtigkeit von 15% bis 85%

Stellen Sie dieses System nicht an Standorten auf, an denen die folgenden Bedingungen vorliegen:

- Standort, der direkter Sonneneinstrahlung ausgesetzt ist
- Standort, an dem starke Schwankungen der Temperatur und Luftfeuchtigkeit auftreten (durch unmittelbare Nähe zu Heiz- oder Kühlgeräten)
- Standort, der direkten Flammen ausgesetzt ist oder sich in der Nähe von brennbarem Material befindet
- Standort in der Nähe von Geräten wie Kopierern oder Klimaanlagen, die Störgeräusche verursachen, oder von Geräten wie Kühlschränken, die starke (elektro-)magnetische Felder erzeugen
- Standort in der Nähe von Wasser, Wasserleitungen oder Flüssigkeitsbehältern bzw. von korrosiven Chemikalien oder Gasen wie Ammoniak
- Standort, an dem feine Metallteile wie Büro- oder Heftklammern verstreut sind
- Standort, der starken Vibrationen ausgesetzt ist

Tipps

- Schließen Sie das System nicht an dieselbe Steckdose an, an der schon ein Starkstromgerät angeschlossen ist.
- Wenn dieses System in einer Umgebung aufgestellt wird, in der starke Temperaturschwankungen auftreten können, tritt Kondenswasserbildung im System auf, was die Druckqualität beeinträchtigen kann. Bei Kondenswasserbildung warten Sie vor der Nutzung des Systems ca. 1 Stunde, damit es sich akklimatisieren kann.
- Wenn in dem Raum, in dem das System aufgestellt wird, ein Luftbefeuchter oder Verdampfer verwendet wird, verwenden Sie dafür gereinigtes oder destilliertes Wasser. Wenn Verunreinigungen im Wasser an die Luft abgegeben werden, sammeln diese sich im System an und können die Druckqualität verringern.

3 Systemüberblick

3 Systemüberblick

3.1 Bezeichnung der einzelnen Teile

Vorderseite

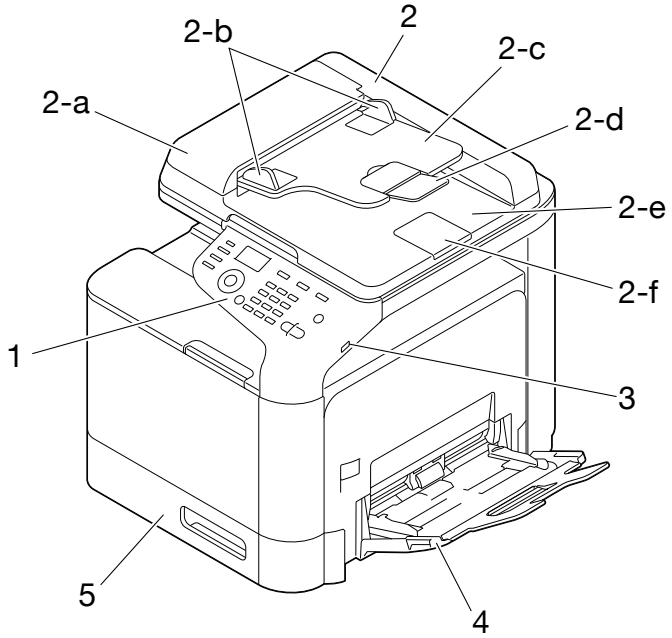

Nr.	Name
1	**Bedienfeld**
2	**Automatischer Dokumenteinzug (ADF - Automatic Document Feeder)**
2-a	**ADF-Abdeckung**
2-b	**Dokumentführung**
2-c	**Dokumenteinzug**
2-d	**Fachverlängerung**
2-e	**Dokumentausgabe**
2-f	**Dokumentanschlag**
3	**USB-Host-Port**
4	**Manuelle Zufuhr**
5	**Fach 1**

Tipps

- Klappen Sie zum Scannen eines Originals im Format Legal über den **ADF** den **Dokumentstopper** nach außen.

Ansicht mit geöffnetem **automatischen Dokumenteinzug (ADF)**

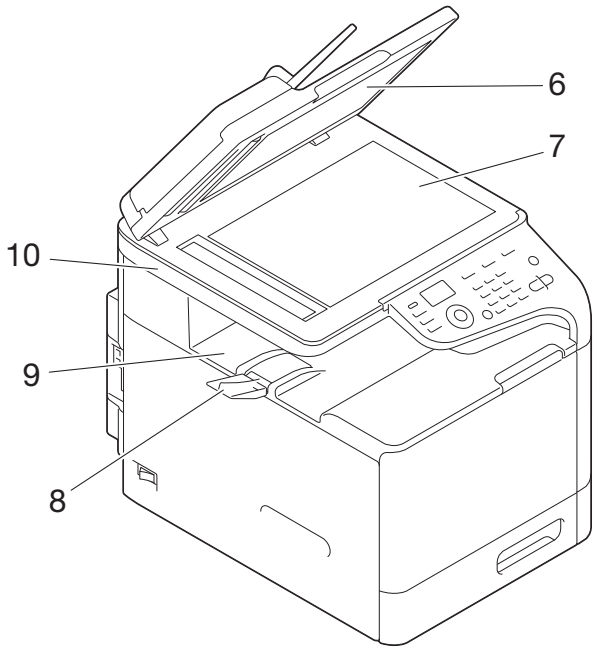

Nr.	Name
6	**Originalandrückmatte**
7	**Vorlagenglas**
8	**Fachverlängerung**
9	**Ausgabefach**
10	**Scannereinheit**

Ansicht mit geöffneter **Frontklappe** und geöffneter **rechter Klappe**

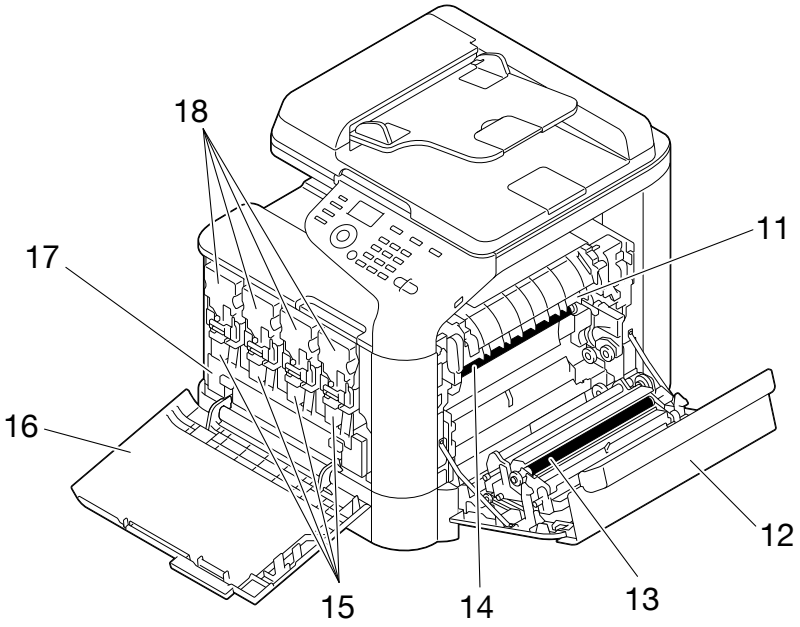

Nr.	Name
11	**Fixiereinheit**
12	**Rechte Klappe**
13	**Übertragungswalze**
14	**Übertragungsbandeinheit**
15	**Bildeinheit**
16	**Frontklappe**
17	**Resttonerbehälter**
18	**Tonerkartusche**

Rückseite

In dieser Abbildung wird das System mit dem optionalen **Fax-Kit FK-512** und dem optionalen **Montage-Kit MK-P04** dargestellt.

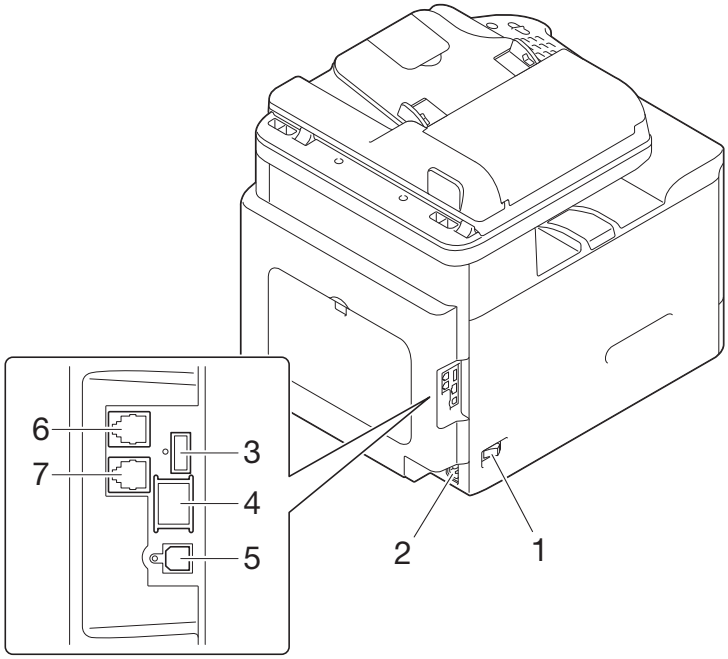

Nr.	Name
1	**Netzschalter**
2	**Netzanschluss**
3	**USB-Anschluss (für Authentifizierungseinheit)**
4	**Ethernet (LAN) Port (1000Base-T/100Base-TX/10Base-T)**
5	**USB-Anschluss (Typ B)**
6	**LINE-Buchse (Telefonleitung)**
7	**TEL-Buchse (Telefon)**

3.2 Sonderzubehörkonfiguration

Liste der Sonderzubehöreinheiten

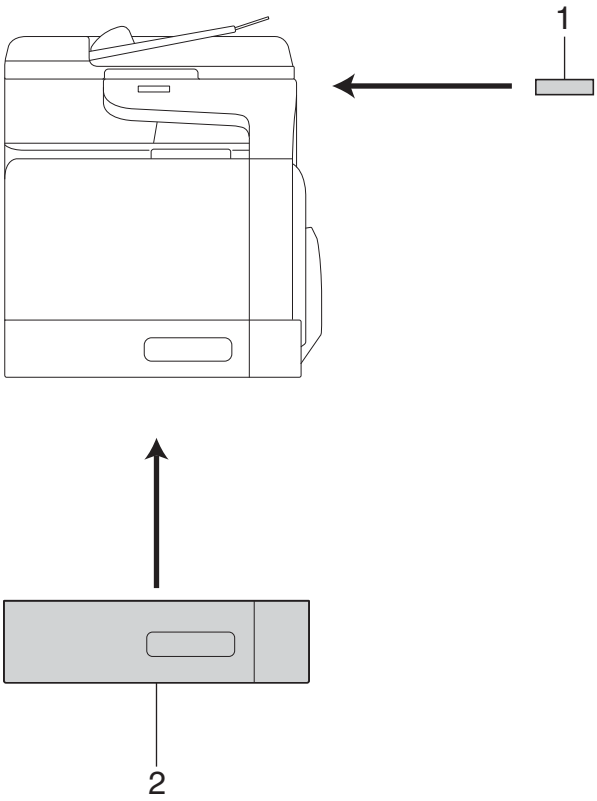

Nr.	Name	Beschreibung
1	**Authentifizierungs-einheit AU-201/AU-201S**	Führt die Benutzerauthentifizierung durch, indem die Informationen auf der IC-Karte oder im NFC-kompatiblen mobilen Endgerät (Android-Gerät) gelesen werden.
2	**Papiereinzugseinheit PF-P14**	Hier können bis zu 500 Blatt eingelegt werden.
Die folgenden Sonderzubehöreinheiten sind im System integriert und daher in der obigen Abbildung nicht sichtbar.		
3	**Festplatte HD-P06**	Erhöht die Festplattenkapazität und erweitert den Funktionsumfang.
4	**i-Option LK-106**	Dient zum Hinzufügen einer Strichcode-Schrift, die zu den Spezialschriften gehört. Diese Funktion ist verfügbar, wenn eine optionale **Festplatte** installiert ist.
5	**i-Option LK-107**	Dient zum Hinzufügen einer Unicode-Schrift, die zu den Spezialschriften gehört. Diese Funktion ist verfügbar, wenn eine optionale **Festplatte** installiert ist.
6	**i-Option LK-108**	Dient zum Hinzufügen einer OCR-Schrift, die zu den Spezialschriften gehört. Diese Funktion ist verfügbar, wenn eine optionale **Festplatte** installiert ist.
7	**i-Option LK-111**	Unterstützt die ThinPrint-Funktion, die eine der erweiterten Funktionen ist.
8	**Fax-Kit FK-512**	Ermöglicht die Verwendung dieses Systems als Faxgerät.
9	**Montage-Kit MK-P04**	Wird für die Installation des **Fax-Kits FK-512** benötigt.
10	**Netzwerkschnittstel-lenkarte NC-P03**	Wird verwendet, um in einer drahtlosen Netzwerkumgebung auf dieses System zuzugreifen.

Nr.	Name	Beschreibung
11	**Montage-Kit MK-P07**	Diese Einheit ist für die Montage der **Netzwerkschnittstellenkarte** erforderlich.

Referenz

*Ausführliche Informationen zum Registrieren der **i-Option**-Lizenz-Kits finden Sie in der [Bedienungsanleitung: Erweiterte Funktionen].*

Vorderansicht (mit montiertem Sonderzubehör)

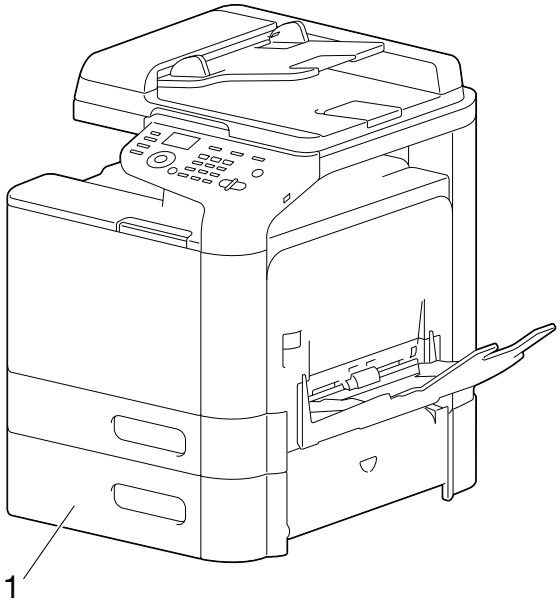

Nr.	Name
1	**Papiereinzugseinheit PF-P14** (**Fach 2**)

3.3 Installieren von optionalen Einheiten

3.3.1 Einbau der Papiereinzugseinheit (Fach 2)

Konfiguration der Papiereinzugseinheit

Papiereinzugseinheit (mit Fach für 500 Blatt Papier)

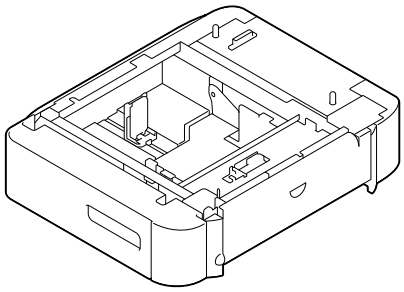

Einbau der Papiereinzugseinheit

⚠VORSICHT

- In diesem Drucker sind Verbrauchsartikel installiert. Achten Sie beim Bewegen des Druckers darauf, dass er sich jederzeit in Waage befindet, damit kein Toner verschüttet wird.

1 Schalten Sie die Stromversorgung des Druckers aus und entfernen Sie alle Kabel.

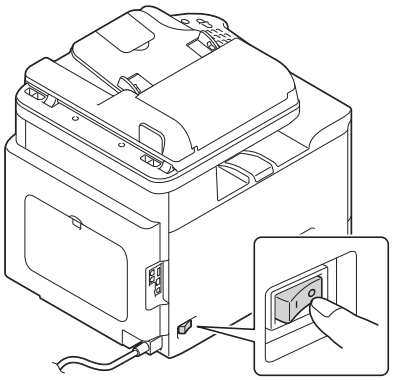

2 Vorbereitung der **Papiereinzugseinheit**.

➔ Stellen Sie die **Papiereinzugseinheit** unbedingt auf eine ebene Unterlage.

3 Öffnen Sie die rechte Klappe der **Papiereinzugseinheit**.

➔ Stellen Sie sicher, dass Sie die rechte Klappe der **Papiereinzugseinheit** öffnen, bevor der Drucker abgesetzt wird.

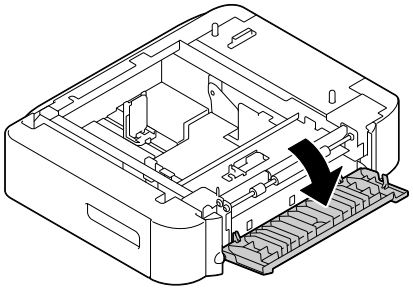

4 Der Drucker muss von zwei Personen gehalten werden. Setzen Sie die **Papiereinzugseinheit** ordnungsgemäß ein, indem Sie die Positionierungsstifte an den Stiftaufnahmelöchern an der Unterseite des Druckers ausrichten.

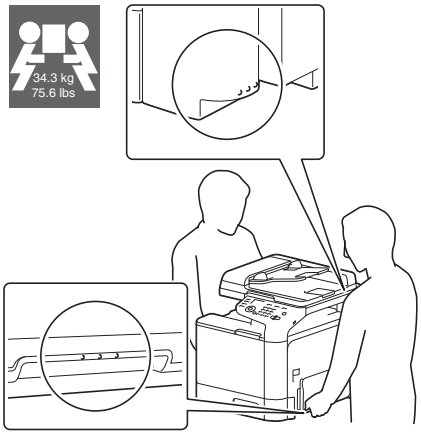

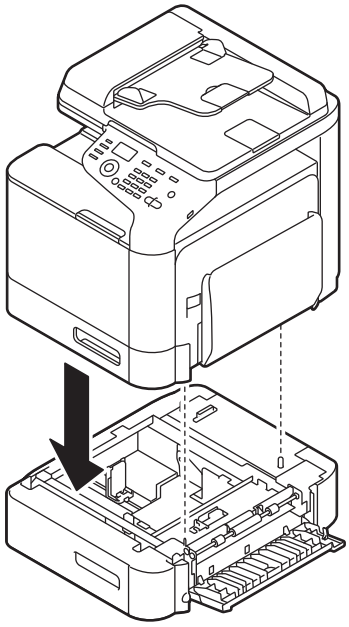

HINWEIS
Dieser Drucker wiegt ca. 75-5/8 lb (34,3 kg), einschließlich Verbrauchsartikel. Zum Anheben des Druckers werden immer zwei Personen benötigt.

5 Schließen Sie die rechte Klappe der **Papiereinzugseinheit**.

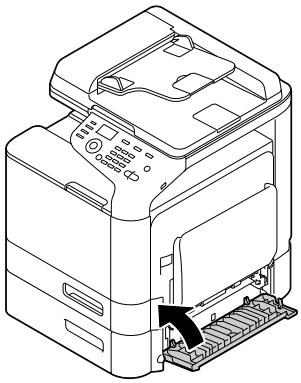

6 Schließen Sie das Schnittstellenkabel an.

7 Schließen Sie das Netzkabel an und schalten Sie den Drucker ein.

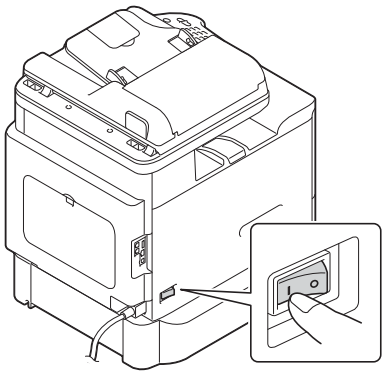

8 Wählen Sie zum Drucken der Konfigurationsseite im Hauptbildschirm [Bericht/Status] - [Bericht] - [Konfigurationsseite] und überprüfen Sie dann, ob die **Papiereinzugseinheit** installiert ist.

9 Überprüfen Sie, ob die installierte **Papiereinzugseinheit** ordnungsgemäß vom Druckertreiber erkannt wird.

➔ Ausführliche Informationen finden Sie in der [Bedienungsanleitung: Druckfunktionen].

4 System ein- und ausschalten

4 System ein- und ausschalten

4.1 Netzschalter ein- oder ausschalten

1 Schließen Sie das **Netzkabel** an das System an.

2 Stecken Sie das **Netzkabel** in eine Steckdose.

3 Zum Einschalten der Hauptstromversorgung drücken Sie | auf dem **Netzschalter**.

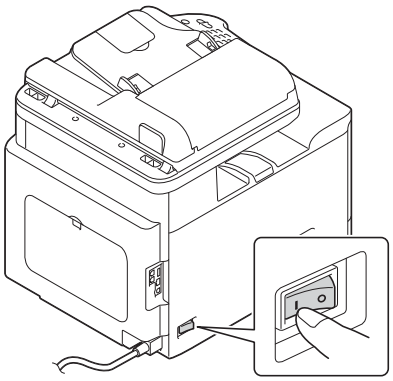

Dadurch wird der Bildschirm geöffnet, in dem angezeigt wird, dass das System den Startvorgang ausführt.

Wenn der Hauptbildschirm angezeigt wird, ist dieses System betriebsbereit.

4 Zum Ausschalten der Hauptstromversorgung drücken Sie ○ auf dem **Netzschalter**.

HINWEIS

*Während eines Druckvorgangs dürfen Sie den **Netzschalter** nicht ausschalten und die Taste **Power** nicht drücken, da dies einen Papierstau verursachen könnte.*

*Wenn im Systembetrieb der **Netzschalter** ausgeschaltet oder die Taste **Power** gedrückt wird, löscht das System die derzeit geladenen Daten oder die Kommunikationsdaten sowie die Jobs in der Warteschlange.*

*Beim Neustart dieses Systems schalten Sie den **Netzschalter** aus und nach frühestens 10 Sekunden wieder ein. Ansonsten können Betriebsstörungen auftreten.*

4.2 Wechseln zum Energiesparmodus

Halten Sie die Taste **Scan/Ruhezustand** oder **Kopie/Power** gedrückt, um das System in den Energiesparmodus zu versetzen.

Beim Halten der Tasten ändert sich der Zustand des Systems wie unten angegeben.

Taste	Systemzustand	Status der Start-LED	Drucken/ Faxempfang	Beschreibung
Scan/Ruhezustand	Ruhezustand	Blinken: Blau	Aktivieren	Schaltet die Hintergrundbeleuchtung des **Meldungsfensters** aus, um den Stromverbrauch zu verringern. Wenn ein Fax- oder Druckauftrag empfangen wird, wird er gedruckt, während der Ruhezustand im aktiven Zustand gehalten wird. Der Bedienmodus des **Bedienfelds** wechselt wieder zum normalen Betriebsmodus.
	Tiefschlafzustand	Blinken: Blau	Aktivieren	Der Stromverbrauch wird noch stärker als im Ruhezustand reduziert. Die Anzeige des **Meldungsfensters** wird vollständig ausgeschaltet. Wenn ein Fax- oder Druckauftrag empfangen wird, wechselt das System in den Ruhezustand, um den Ausdruck vorzunehmen, und kehrt dann wieder zum Tiefschlafzustand zurück. Die für die Rückkehr in den normalen Betriebsmodus erforderliche Zeit ist länger als bei der Rückkehr aus dem Ruhezustand. Der Bedienmodus des **Bedienfelds** wechselt wieder zum normalen Betriebsmodus.
Kopie/ Power	Automatische ErP-Abschaltung	Blinkt: Orange	Deaktivieren	Mit dieser Funktion wird ein größerer Energiespareffekt als mit dem Tiefschlafzustand erzielt. Die Verbrauchswerte kommen dabei dem Zustand bei ausgeschaltetem Hauptnetzschalter sehr nahe. Zur Rückkehr des Systems aus der automatischen ErP-Abschaltung in den normalen Betriebsmodus drücken Sie die Taste **Kopie/Power** erneut.

Tipps

Wenn dieses System im Werkszustand in den Ruhezustand versetzt wird, wechselt es automatisch in den Tiefschlafzustand, in dem der Stromverbrauch noch niedriger als im Ruhezustand ist.
In den folgenden Fällen kann dieses System jedoch nicht in den Tiefschlafzustand versetzt werden:

- Ein optionales **i-Option LK-111** wird verwendet und die ThinPrint-Funktion ist aktiviert.
- Eine optionale **Authentifizierungseinheit** ist verbunden.

Verwandte Einstellung (für den Administrator)

Wenn sich dieses System im Ruhezustand befindet, können Sie auswählen, ob es automatisch in den Tiefschlafzustand wechseln soll, in dem der Stromverbrauch noch niedriger als im Ruhezustand ist.
Einrichten der Einstellungen: [BEDIENERPROGRAMM] - [Admin.einstellungen] - [Systemeinstell.] - [Strom/Energiespar] - [SleepMdPwrConsump] (Standard: [Aktiviert])

5 Original einlegen

5 Original einlegen

5.1 Original in den ADF einlegen

Mit dem ADF verwendbare Originale

Element	Technische Daten
Originaltypen	Normalpapier (13-5/16 lb bis 29-1/4 lb (50 g/m^2 bis 110 g/m^2))
Max. Originalformat	A4 oder Legal Nur Fax: 8-1/2 Zoll (216 mm) × 19-11/16 Zoll (500 mm)
Papierkapazität	Max. 50 Blatt (80 g/m^2)

Legen Sie die folgenden Arten von Originalen nicht in den **ADF** ein, da sonst ein Originalstau auftreten kann oder die Originale beschädigt werden könnten.

- Zerknitterte, gefaltete, gewellte oder zerrissene Originale
- Sehr stark durchscheinende Originale wie OHP-Folien oder Lichtpauspapier
- Beschichtete Originale wie Kohlepapier
- Originale mit einem Grundgewicht von weniger als 13-5/16 lb (50 g/m^2) oder mehr als 29-1/4 lb (110 g/m^2)
- Gebundene Originale (z. B. mit Heftklammern oder Büroklammern)
- In Broschürenform gebundene Originale
- Originale mit zusammengeklebten Seiten
- Originale mit Seiten, aus denen Teile herausgeschnitten wurden bzw. die selbst Ausschnitte sind
- Etikettenblätter
- Offsetdruck-Master
- Fotopapier
- Glänzende Originale wie glanzbeschichtetes Papier

Original in den ADF einlegen

Der **ADF** führt Originalblätter automatisch beginnend mit dem obersten einzeln zu. Er ermöglicht auch den automatischen Einzug beidseitig bedruckter Originale.

Der **ADF** ist praktisch, wenn Sie sehr viele Originale auf einmal einlegen müssen.

1 Legen Sie das Original mit der zu kopierenden Seite nach oben in den **Dokumenteinzug** ein. Die erste Seite des Dokuments muss sich dabei oben befinden.

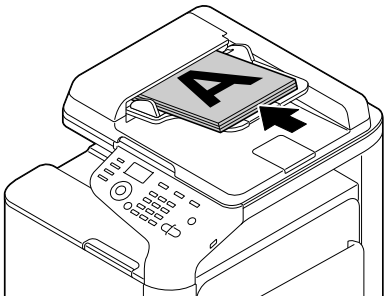

➔ Legen Sie das Original mit der Oberkante nach hinten ein. Wenn Sie das Original in einer anderen Ausrichtung einlegen, müssen Sie die Einlegerichtung der Originale angeben.

HINWEIS

*Legen Sie höchstens 50 Blatt auf einmal in den **Dokumenteinzug** ein. Der Stapel darf nicht höher sein als die Markierung ▼. Ansonsten könnte ein Originalstau auftreten, die Originale könnten beschädigt werden und/oder ein **ADF**-Fehler könnte auftreten. Wenn ein Original mehr als 50 Seiten enthält, kann es in mehrere Stapel aufgeteilt gescannt werden.*

2 Schieben Sie die **Dokumentführung** an das eingelegte Original heran.

5.2 Original auf dem Vorlagenglas anlegen

Mit dem Vorlagenglas verwendbare Originale

Element	Technische Daten
Originaltypen	Blätter, Bücher (aufgeklappte Doppelseiten), Karten und andere dreidimensionale Gegenstände
Max. Originalformat	A4
Papierkapazität	Max. 3 kg

Original auf dem Vorlagenglas anlegen

Über das **Vorlagenglas** können Sie ein Original, z. B. ein Buch oder eine Karte, scannen, das nicht in den **ADF** eingelegt werden kann.

1 Klappen Sie den **ADF** nach oben.

2 Legen Sie das Original mit der zu kopierenden Seite nach unten auf das **Vorlagenglas**.

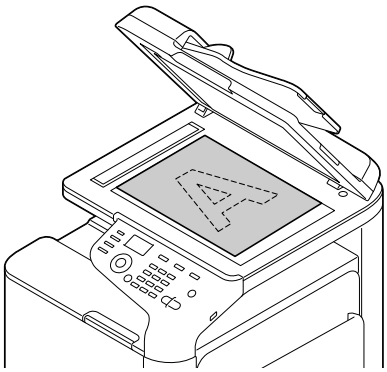

➔ Legen Sie das Original mit der Oberkante nach hinten an und richten Sie es an der Markierung links hinten an der **Anlageskala** aus. Wenn Sie das Original in einer anderen Ausrichtung einlegen, müssen Sie die Einlegerichtung der Originale angeben.

➔ Wenn Sie ein stark durchscheinendes Original wie OHP-Folien oder Lichtpauspapier kopieren, legen Sie ein leeres Blatt desselben Formats auf das Original, um ein sauberes Scanbild zu erhalten.

HINWEIS

Legen Sie nur Originale mit einem Gewicht von höchstens 3 kg auf das Vorlagenglas. Drücken Sie Bücher und andere Originale, die gespreizt werden müssen, nicht zu fest auf das Vorlagenglas. Ansonsten kann es zu einer Beschädigung des Systems oder zu Systemfehlern kommen.

3 Klappen Sie den **ADF** nach unten.

HINWEIS

*Wenn Sie ein dickes Buch oder einen Gegenstand auf das Vorlagenglas auflegen, müssen Sie den **ADF** beim Scannen nicht schließen. Aus dem **Vorlagenglas** kann beim Scannen ein heller Lichtstrahl austreten. Achten Sie darauf, nicht direkt in diesen Lichtstrahl zu blicken. Bei dem aus dem Vorlagenglas austretenden Lichtstrahl handelt es sich jedoch nicht um einen Laserstrahl. Der Benutzer wird also keiner der damit verbundenen Gefahren ausgesetzt.*

6 Einlegen von Papier

6 Einlegen von Papier

6.1 Papier

6.1.1 Verwendbare Papiertypen

Papiertyp	Papiergewicht	Papierkapazität
Normalpapier Recycling-Papier Papier, bei dem nicht beide Seiten bedruckt werden können[*1]	15-15/16 lb bis 23-15/16 lb 60 g/m^2 bis 90 g/m^2	**Manuelle Zufuhr**: 100 Blatt **Fach 1**: 250 Blatt **Papiereinzugseinheit** (**Fach 2**): 500 Blatt
Karton 1	24-3/16 lb bis 39-7/8 lb (91 g/m^2 bis 150 g/m^2)	**Manuelle Zufuhr**: 20 Blatt **Fach 1**: 20 Blatt
Karton 2	40-3/16 lb bis 55-7/8 lb (151 g/m^2 bis 210 g/m^2)	**Manuelle Zufuhr**: 20 Blatt **Fach 1**: 20 Blatt
Hochglanzpapier 1	26-5/8 lb bis 34-1/16 lb (100 g/m^2 bis 128 g/m^2)	**Manuelle Zufuhr**: 20 Blatt **Fach 1**: 20 Blatt
Hochglanzpapier 2	34-5/16 lb bis 42 lb (129 g/m^2 bis 158 g/m^2)	**Manuelle Zufuhr**: 20 Blatt **Fach 1**: 20 Blatt
Postkarte	-	**Manuelle Zufuhr**: 20 Blatt **Fach 1**: 20 Blatt
Umschlag	-	**Manuelle Zufuhr**: 10 Blatt
Etikettenblätter	-	**Manuelle Zufuhr**: 20 Blatt **Fach 1**: 20 Blatt
Briefkopf[*2]	-	**Manuelle Zufuhr**: 20 Blatt **Fach 1**: 20 Blatt

[*1] Papier, das nicht auf beiden Seiten bedruckt wird (weil z. B. die Vorderseite bereits bedruckt ist).

[*2] Papier, auf das bereits Firmennamen, vordefinierter Text und andere Elemente aufgedruckt sind.

HINWEIS

Papier, das kein Normalpapier ist, wird als Spezialpapier bezeichnet. Geben Sie beim Einlegen von Spezialpapier in das Papierfach den richtigen Papiertyp an. Andernfalls kann es zu einem Papierstau oder Bildfehler kommen.

Tipps

Sie können unter [Letterh.Dupl.Dr.] auf diesem System festlegen, ob der Druck auf beiden Seiten von Letterhead-Papier erlaubt ist (Standard: [BESCHRÄNK.]). Um den Druck auf beiden Seiten von Briefkopfpapier zu erlauben, verwenden Sie Normalpapier als Briefkopfpapiertyp.

6.1.2 Verwendbare Papierformate

Papiereinzug	Zulässige Formate
Manuelle Zufuhr	A4, A5, A6, B5 (JIS), B6 Legal (8-1/2 × 14), Letter (8-1/2 × 11), SP Folio (8-1/2 × 12-11/16), Executive (7-1/4 × 10-1/2), Invoice (5-1/2 × 8-1/2) Foolscap (8 × 13), 8-1/8 × 13-1/4, Folio (8-1/4 × 13), Government Legal (8-1/2 × 13), 8-1/2 × 13-1/2, 16K, Kai 16, Kai 32 Postkarte (100 mm × 148 mm), Antwortkarte (148 mm × 200 mm) Fotoformat 4 × 6 Umschlag #10, Umschlag #6, Umschlag DL, Umschlag #2, Umschlag #3 (Öffnung an der kurzen Seite), Umschlag #4 (Öffnung an der kurzen Seite) B5 (ISO), UK Quarto (8 × 10), Government letter (8 × 10-1/2) Breite: 3-5/8 bis 8-1/2 Zoll (92,0 mm bis 215,9 mm), Länge: 5-13/16 bis 14 Zoll (148,0 mm bis 355,6 mm)
Fach 1	A4, A5, A6, B5 (JIS), B6 Letter (8-1/2 × 11), Executive (7-1/4 × 10-1/2), Invoice (5-1/2 × 8-1/2) Government Legal (8-1/2 × 13) 16K, Kai 16, Kai 32, Postkarte (100 mm × 148 mm), Antwortkarte (148 mm × 200 mm) Fotoformat 4 × 6 UK Quarto (8 × 10), Government Letter (8 × 10-1/2) Breite: 3-5/8 bis 8-1/2 Zoll (92,0 mm bis 215,9 mm), Länge: 5-13/16 bis 11-11/16 Zoll (148,0 mm bis 297,0 mm)
Papiereinzugseinheit (**Fach 2**)	A4, B5 (JIS) Legal (8-1/2 × 14), Letter (8-1/2 × 11), Executive (7-1/4 × 10-1/2), Folio (8-1/4 × 13)
Automatische Duplexeinheit	A4, B5 (JIS) Legal (8-1/2 × 14), Letter (8-1/2 × 11), SP Folio (8-1/2 × 12-11/16), Executive (7-1/4 × 10-1/2) Foolscap (8 × 13), 8-1/8 × 13-1/4, Folio (8-1/4 × 13), Government Legal (8-1/2 × 13), 8-1/2 × 13-1/2, 16K Government Letter (8 × 10-1/2), UK Quarto (8 × 10), Kai 16 Breite: 7-3/16 bis 8-1/2 Zoll (182 mm bis 215,9 mm), Länge: 10-1/8 bis 14 Zoll (254 mm bis 355,6 mm)

Tipps

- Für alle Papierformate ist die gesamte Blattfläche abzüglich eines Rands von 3/16 Zoll (4,2 mm) von der Papierkante als druckbarer Bereich definiert. Beim Festlegen eines benutzerdefinierten Papierformats über eine Anwendung sollten Sie das Format innerhalb des druckbaren Bereichs angeben, damit optimale Ergebnisse erzielt werden.
- Auf einem Umschlag kann nur die Vorderseite (Adressbereich) bedruckt werden. Zudem kann in dem der Umschlaglasche gegenüberliegenden Bereich der Vorderseite das Druckergebnis nicht gewährleistet werden. Welcher Bereich davon betroffen ist, hängt vom Umschlagtyp ab.
- Die Einstellung für den Seitenrand hängt von Ihrer Anwendung ab. Bei Auswahl des Standardpapierformats oder eines Rands kann möglicherweise nicht auf das gesamte Papier gedruckt werden. Um optimale Ergebnisse zu erzielen, konfigurieren Sie die benutzerdefinierte Formateinstellung so, dass das Druckbild innerhalb des druckbaren Bereichs dieses Systems erstellt wird.
- Geben Sie das benutzerdefinierte Format im Druckertreiber innerhalb des Bereichs der in der obigen Tabelle dargestellten numerischen Werte ein.
- Wenn benutzerdefiniertes Papier mit einer Breite von mehr als 8-1/4 Zoll (210 mm) und einer Länge von über 11 Zoll (279 mm) in **Fach 1** verwendet wird, wird die Hinterkante des Papiers bedingt durch den Aufbau des Fachs leicht aufgerollt. (Max. Länge 11-11/16 Zoll (297 mm)) Verwenden Sie zum Einlegen von Papier mit einem solchen benutzerdefinierten Format die **Manuelle Zufuhr** oder legen Sie bis zu 100 Blatt in **Fach 1** ein.
- In der Mac OS X-Umgebung kann in der **Manuellen Zufuhr** beim Duplexdruck Papier mit einem Maximalformat von "Breite 8-1/2 Zoll (216 mm) x Länge 14 Zoll (355 mm)" verwendet werden.

6.1.3 Hinweise für korrekte Bedienung

Nicht verwendbares Papier

Die folgenden Arten von Papier können nicht in ein Fach eingelegt werden. Werden diese Vorsichtsmaßnahmen nicht beachtet, kann dies zu verringerter Druckqualität, einem Papierstau oder Systemschäden führen.

- Papier, das mit einem Thermo- oder Tintenstrahldrucker bedruckt wurde
- Gefaltetes, gewelltes, zerknittertes oder zerrissenes Papier
- Papier, das vor langer Zeit aus der Verpackung genommen wurde
- Feuchtes, perforiertes oder gelochtes Papier
- Sehr glattes oder sehr raues Papier oder Papier mit ungleichmäßiger Oberfläche
- Behandeltes Papier wie Kohlepapier, wärme- oder druckempfindliches Papier oder Bügeltransferfolie
- Mit Folie oder durch Prägung verziertes Papier
- Nicht rechteckiges Papier
- Mit Klebstoff, Heftklammern oder Büroklammern gebundenes Papier
- Papier mit aufgeklebten Etiketten
- Papier mit Bändern, Haken, Knöpfen usw.
- Papier, das auf Vorder- und Rückseite eine unterschiedliche Papierqualität (Rauigkeit) aufweist
- Zu dünnes oder zu dickes Papier
- Statisch aufgeladenes Papier
- Säurehaltiges Papier
- Weitere Arten ungeeigneten Papiers

Papier lagern

Beachten Sie die folgenden Hinweise zur Lagerung von Papier.

- Lagern Sie Papier auf einer ebenen, horizontalen Fläche und nehmen Sie das Papier erst zum Einlegen in ein Fach aus der Verpackung. Wenn Papier zu lange unverpackt gelagert wird, kann dadurch ein Papierstau verursacht werden.
- Wenn aus der Verpackung genommenes Papier nicht sofort verwendet wird, legen Sie es in die Originalverpackung zurück und lagern Sie es horizontal an einem kühlen, dunklen Ort.
- Lagern Sie Papier nicht in Umgebungen, die:
  - zu feucht sind
  - direkter Sonneneinstrahlung ausgesetzt sind
  - hohen Temperaturen ausgesetzt sind (95°F (35°C) oder mehr)
  - zu staubig sind
- Lagern Sie Papierstapel nur horizontal und mit etwas Abstand zueinander.

Tipps

Wenn Sie eine große Menge von Papier oder Spezialpapier erwerben, führen Sie einen Testdruck durch, um vorab die Druckqualität zu überprüfen.

6.2 Papier in die Manuelle Zufuhr einlegen

Papier in die Manuelle Zufuhr einlegen

Wenn Sie ein Papierformat verwendet, das in keines der Fächer eingelegt ist, verwenden Sie die **Manuelle Zufuhr**.

Zur Verwendung der **Manuellen Zufuhr** legen Sie Papier ein und geben Sie den Papiertyp an.

1 Öffnen Sie die **Manuelle Zufuhr**.

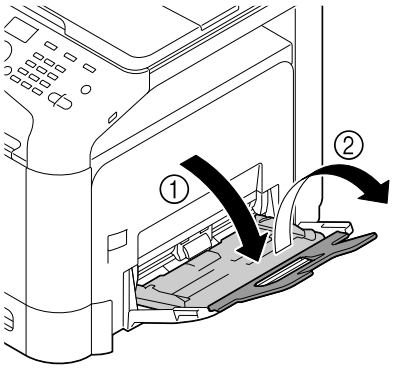

2 Ziehen Sie die Papierführung auseinander.

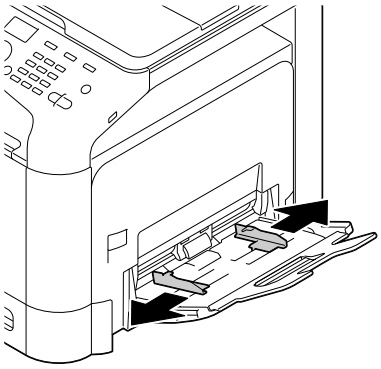

3 Drücken Sie auf die Mitte der Platte, bis die Sperrklinken (weiß) links und rechts einrasten.

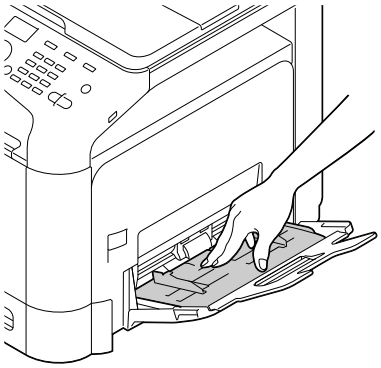

4 Legen Sie das Papier mit der zu bedruckenden Seite nach unten so weit wie möglich in den Einzugsschlitz ein.

➔ Ausführliche Informationen zu den verwendbaren Papierformaten finden Sie auf Seite 6-3.

➔ Ausführliche Informationen zum Einlegen von Postkarten finden Sie auf Seite 6-7.

➔ Ausführliche Informationen zum Einlegen von Umschlägen finden Sie auf Seite 6-8.

➔ Positionieren Sie beim Einlegen von Briefköpfen die Seite, auf der sich der Firmenname, Standardsätze und anderer Text befindet, so, dass diese nach unten zeigt.

➔ Wenn der Duplexdruck auf Briefkopfpapier unter [Letterh.Dupl.Dr.] auf diesem System erlaubt ist, legen Sie Briefköpfe so ein, dass die Seite, auf der sich der Firmenname, Standardsätze und anderer Text befindet, nach oben zeigt.

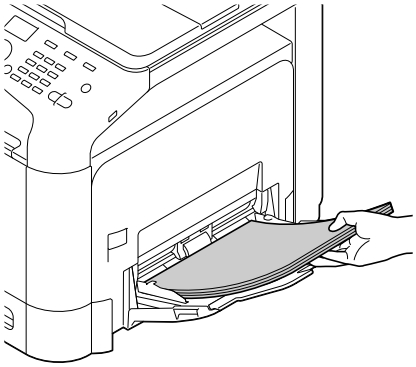

HINWEIS

Legen Sie Papier nur bis zur Maximalmarkierung ein.

Glätten Sie gewelltes Papier vor dem Einlegen.

5 Richten Sie die Papierführung am Papierformat aus.

6 Ändern Sie den Papiertyp und das Papierformat am **Bedienfeld**. Wenn Sie ein benutzerdefiniertes Papierformat einlegen, müssen Sie auch das Papierformat angeben.

➔ Einrichten der Einstellungen: [BEDIENERPROGRAMM] - [Papiereinstellungen] - [Manuell]

Postkarten einlegen

In ein Fach können maximal 20 Postkarten gleichzeitig eingelegt werden.

1 Legen Sie eine Postkarte wie in der Abbildung dargestellt mit der Druckseite nach unten ein.

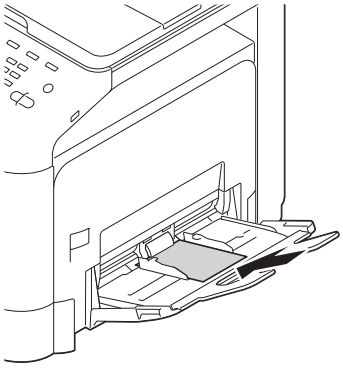

2 Richten Sie die Papierführung am Papierformat aus.

3 Ändern Sie den Papiertyp und das Papierformat am **Bedienfeld**.

➔ Einrichten der Einstellungen: [BEDIENERPROGRAMM] - [Papiereinstellungen] - [Manuell]

Referenz

Wenn Sie Daten von einem Computer auf eine Postkarte drucken, konfigurieren Sie die Einstellungen über die Registerkarte [Grundfunktionen] des Druckertreibers. Ausführliche Informationen finden Sie in der [Bedienungsanleitung: Druckfunktionen].

Umschläge einlegen

In das Fach können maximal 10 Umschläge gleichzeitig eingelegt werden.

HINWEIS

Streichen Sie vor dem Einlegen die Luft aus dem Umschlag bzw. den Umschlägen und drücken Sie die Laschenfalzlinie flach. Andernfalls können die Umschläge zerknittert werden oder es könnte ein Papierstau auftreten.

1 Legen Sie den Umschlag wie in der Abbildung dargestellt mit der Laschenseite nach oben ein.

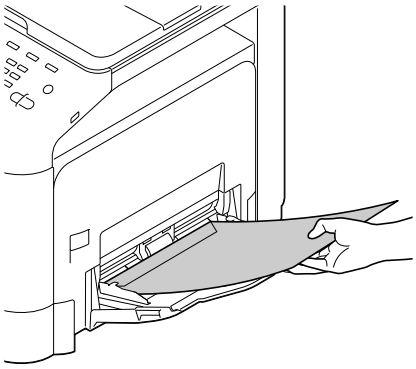

➔ Wenn sich die Umschlaglasche an der Längsseite des Umschlags (Umschlag #2 (Westlich), Umschlag #6 (Westlich) oder Umschlag DL) befindet, legen Sie den Umschlag mit der Laschenseite zum System hin ein.

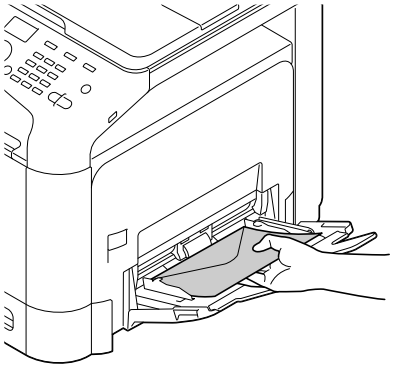

2 Richten Sie die Papierführung am Papierformat aus.

3 Ändern Sie den Papiertyp und das Papierformat am **Bedienfeld**.

➔ Einrichten der Einstellungen: [BEDIENERPROGRAMM] - [Papiereinstellungen] - [Manuell]

6.3 Papier in Fach 1 einlegen

1 Ziehen Sie das **Fach 1** heraus.

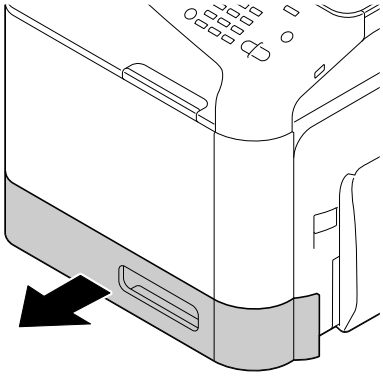

2 Drücken Sie die Klappe nach unten, bis sie einrastet.

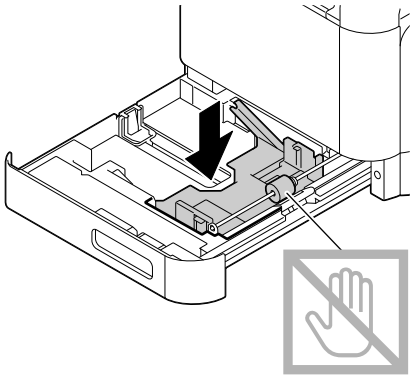

3 Ziehen Sie die Papierführung auseinander.

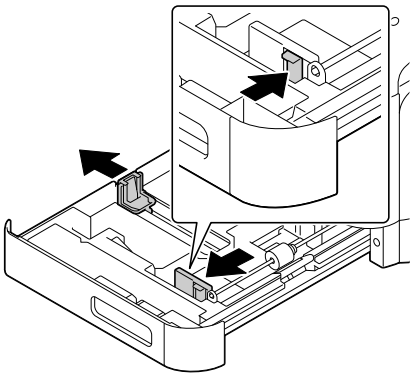

4 Legen Sie das Papier mit der Druckseite nach oben in das Fach ein.

➔ Ausführliche Informationen zu den verwendbaren Papierformaten finden Sie auf Seite 6-3.

➔ Legen Sie eine Postkarte oder Antwortkarte ein, indem Sie die kurze Seite an die rechte Seite des Fachs anlegen.

➔ Positionieren Sie beim Einlegen von Briefköpfen die Seite, auf der sich der Firmenname, Standardsätze und anderer Text befindet, so, dass diese nach oben zeigt.

➔ Wenn der Duplexdruck auf Briefkopfpapier unter [Letterh.Dupl.Dr.] auf diesem System erlaubt ist, legen Sie Briefköpfe so ein, dass die Seite, auf der sich der Firmenname, Standardsätze und anderer Text befindet, nach unten zeigt.

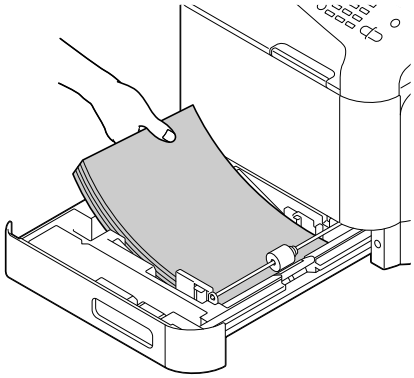

HINWEIS

Legen Sie die Blätter höchstens bis zur Maximalmarkierung ▼ ein.

Glätten Sie gewelltes Papier vor dem Einlegen.

5 Richten Sie die Papierführung am Papierformat aus.

6 Schließen Sie **Fach 1**.

7 Ändern Sie den Papiertyp und das Papierformat am **Bedienfeld**.

➔ Einrichten der Einstellungen: [BEDIENERPROGRAMM] - [Papiereinstellungen] - [Fach 1]

6.4 Papier in Fach 2 einlegen

✔ **Fach 2** ist verfügbar, wenn die optionale **Papiereinzugseinheit** installiert ist.

1 Ziehen Sie **Fach 2** heraus.

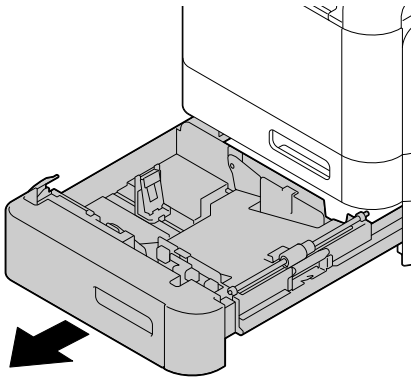

2 Drücken Sie die Klappe nach unten, bis sie einrastet.

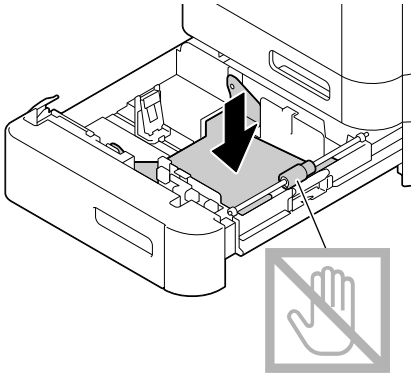

3 Ziehen Sie die Papierführung auseinander.

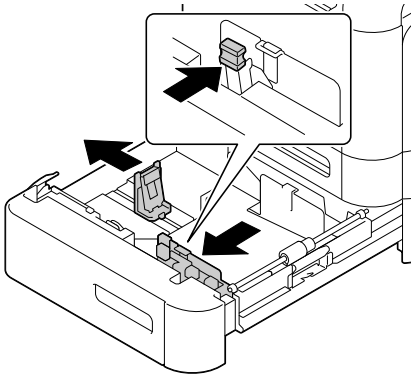

4 Legen Sie das Papier mit der Druckseite nach oben in das Fach ein.

➔ Ausführliche Informationen zu den verwendbaren Papierformaten finden Sie auf Seite 6-3.

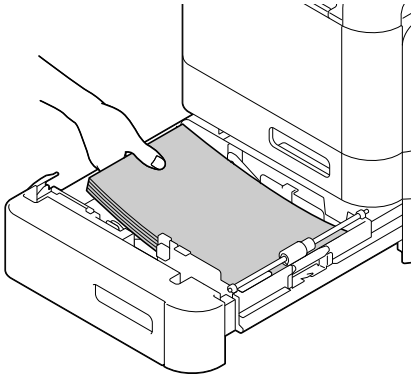

HINWEIS

Legen Sie die Blätter höchstens bis zur Maximalmarkierung ▼ein.

Glätten Sie gewelltes Papier vor dem Einlegen.

5 Richten Sie die Papierführung am Papierformat aus.

6 Schließen Sie **Fach 2**.

7 Ändern Sie ggf. den Papiertyp am **Bedienfeld**.

➔ Einrichten der Einstellungen: [BEDIENERPROGRAMM] - [Papiereinstellungen] - [Fach 2]

➔ Das Papierformat wird automatisch festgelegt.

7 Bedienfeld

7 Bedienfeld

7.1 Namen und Funktionen der Bedienfeldtasten

Über das **Bedienfeld** an der Oberseite des Systems können Sie dieses System manuell bedienen. Im **Meldungsfenster** wird eine Meldung angezeigt, mit der Sie über den Status dieses Systems oder über die erforderlichen Bedienschritte informiert werden.

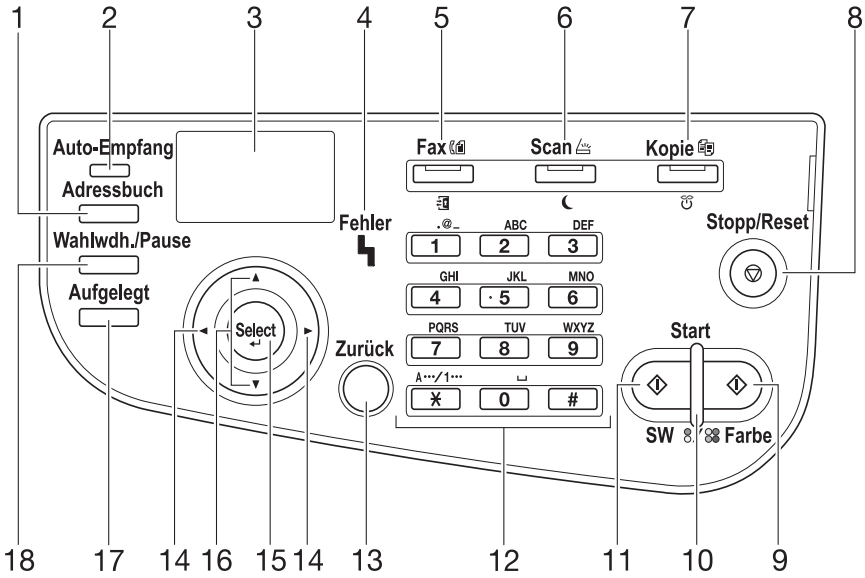

Nr.	Name	Beschreibung
1	**Adressbuch**	Ruft die registrierten Ziele (Favoriten, Adressbuch, Gruppe oder Programm) ab.
2	**LED für Auto-Empfang**	Leuchtet auf, wenn der Faxempfangsmodus auf "Auto-Empfang" gesetzt ist.
3	**Meldungsfenster**	Zeigt Bedienerprogrammelemente oder Meldungen an.
4	**Fehler-LED**	Leuchtet auf, wenn ein Fehler auftritt. Blinkt beim Auftreten eines Servicerufs.
5	**Fax/Code**	• Wechselt in den Faxmodus. Leuchtet im Faxmodus grün. • Wenn die Benutzerauthentifizierung auf diesem System aktiviert ist, halten Sie diese Taste zum An- oder Abmelden gedrückt. Ausführliche Informationen hierzu finden Sie auf Seite 8-3.
6	**Scan/Ruhezustand**	• Wechselt in den Scanmodus. Leuchtet im Scanmodus grün. • Wenn diese Taste gedrückt gehalten wird, wird der Ruhezustand aktiviert. Ausführliche Informationen hierzu finden Sie auf Seite 4-4.
7	**Kopie/Power**	• Wechselt in den Kopiermodus. Leuchtet im Kopiermodus grün. • Wenn diese Taste gedrückt gehalten wird, wird der Modus "Automatische ErP-Abschaltung" aktiviert. Ausführliche Informationen hierzu finden Sie auf Seite 4-4.
8	**Stopp/Reset**	Storniert eine geänderte Einstellung oder hält eine Funktion an.
9	**Start (Farbe)**	Startet das Kopieren, Scannen oder Senden eines Faxdokuments in Farbe.

Nr.	Name	Beschreibung
10	**Start-LED**	Gibt den Status dieses Systems durch das farbige Blinken oder Leuchten einer LED an. • Leuchtet blau: Dieses System ist betriebsbereit. • Blinkt blau: Das System befindet sich im Energiesparmodus, kann aber Faxdokumente empfangen oder Druckaufträge ausführen. • Blinkt orange: Das System ist nicht betriebsbereit, da es sich im Energiesparmodus befindet. • Leuchtet orange: Dieses System ist nicht betriebsbereit.
11	**Start (SW)**	Startet das Kopieren, Scannen oder Senden eines Faxdokuments in Schwarzweiß.
12	**Tastatur**	Geben Sie die Kopienanzahl ein. Geben Sie außerdem die Faxnummer, die E-Mail-Adresse, den Namen und andere Informationen ein. Ausführliche Informationen über die Eingabe von Zeichen finden Sie auf Seite 7-7.
13	**Zurück**	• Storniert das eingegebenen Zeichen oder den numerischen Wert. • Kehrt zum vorherigen Bildschirm zurück. • Bricht die angezeigte Einstellung ab.
14	**◀/▶**	Bewegt den Cursor nach rechts oder links.
15	**Select**	Bestätigt das ausgewählte Menüelement.
16	**▲/▼**	Bewegt den Cursor nach oben oder unten.
17	**Aufgelegt**	Versetzt das System in den Modus "Abgehoben". Wenn diese Taste erneut gedrückt wird, wird wieder der Modus "Aufgelegt" aktiviert.
18	**Wahlwdh./Pause**	• Zeigt die Faxnummer an, an die das letzte Fax per manueller Zieleingabe gesendet wurde. • Fügt eine Pause in die Faxnummer ein, die beim Versand verwendet werden soll.

7.2 Bildschirmlayout

7.2.1 Hauptbildschirm

Kopiermodus

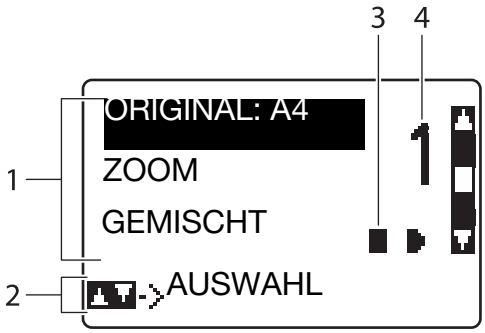

Nr.	Anzeige	Detail
1	Kopierereinstellungen	Überprüfen Sie die aktuelle Einstellung oder ändern Sie verschiedene Einstellungen. Ausführliche Informationen finden Sie in der [Bedienungsanleitung: Kopierfunktionen].
2	Status	Zeigt eine Meldung in Abhängigkeit vom aktuellen Betriebsstatus an.
3	Bilddichte	Zeigt die Bilddichte an.
4	Anzahl der Kopien	Zeigt die Anzahl der Kopien an.

Scanmodus

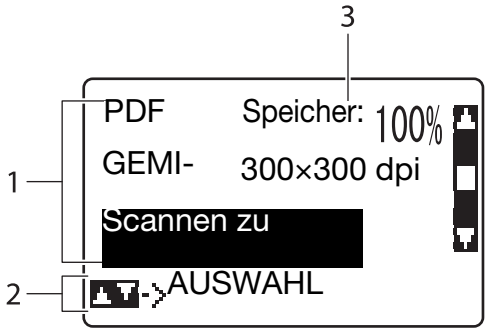

Nr.	Anzeige	Detail
1	Scaneinstellungen	Überprüfen Sie die aktuelle Einstellung oder ändern Sie verschiedene Einstellungen. Ausführliche Informationen finden Sie in der [Bedienungsanleitung: Scanfunktionen].
2	Status	Zeigt eine Meldung in Abhängigkeit vom aktuellen Betriebsstatus an.
3	Freier Platz	Zeigt den freien Speicherplatz in Prozent (%) an.

Faxmodus

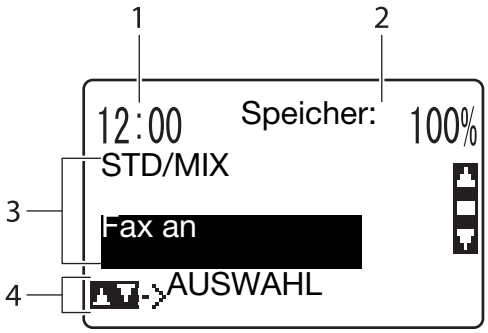

Nr.	Anzeige	Detail
1	Zeit	Zeigt die aktuelle Uhrzeit an. Wählen Sie zum Einstellen der Uhrzeit [BEDIENERPROGRAMM] - [Admin.einstellungen] - [Systemeinstell.] - [Datum/Uhrzeit].
2	Freier Platz	Zeigt den freien Speicherplatz in Prozent (%) an.
3	Faxeinstellungen	Überprüfen Sie die aktuelle Einstellung oder ändern Sie verschiedene Einstellungen. Ausführliche Informationen finden Sie in der [Bedienungsanleitung: Faxfunktionen].
4	Status	Zeigt eine Meldung in Abhängigkeit vom aktuellen Betriebsstatus an.

7.2.2 Hilfebildschirm

Wenn ein Fehler, wie z. B. ein Papierstau, auftritt, drücken Sie die Taste ▶. Daraufhin wird der Hilfebildschirm angezeigt, der Sie bei der Fehlerbehandlung unterstützt.

7.3 Eingabe von Zeichen

Geben Sie Ziffern, Zeichen und Symbole über die **Tastatur** ein.

Ändern des Eingabemodus

Der Eingabemodus wechselt mit jedem Druck auf die Taste ✱ am **Bedienfeld** in der Reihenfolge Buchstaben -> Ziffern.

Anzeige	Beschreibung
[A…]	Eingabemodus für Buchstaben
[1…]	Eingabemodus für Ziffern

Verfügbare Zeichen

Die verfügbaren Zeichen sind in Abhängigkeit vom Eingabemodus unterschiedlich. Die folgenden Zeichen stehen in jedem Eingabemodus zur Verfügung.

Tastatur	[1…] Eingabemodus für Ziffern	[A…] Eingabemodus für Buchstaben
1	1	.,'?!"1-()@/:;_
2	2	ABC2abc
3	3	DEF3def
4	4	GHI4ghi
5	5	JKL5jkl
6	6	MNO6mno
7	7	PQRS7pqrs
8	8	TUV8tuv
9	9	WXYZ9wxyz
0	0	(Leerzeichen)0
#	#	+&/*=!?()%[]^` ´ {}|$, :

Tipps

- Im Eingabebildschirm für die Faxnummer wird ein Sternchen ("*") angezeigt, wenn die Taste ✱ gedrückt wird.
- Halten Sie zum Löschen aller eingegebenen Zeichen die Taste **Zurück** gedrückt.
- Drücken Sie zum Löschen ausgewählter Zeichen die Taste ◀ oder ▶, um den Cursor zum gewünschten Zeichen zu bewegen, und drücken Sie dann die Taste **Zurück**.
- Für die fortlaufende Eingabe von Zeichen mit derselben Taste geben Sie zunächst das erste Zeichen ein und drücken dann die Taste ▶, um das nächste Zeichen einzugeben.
- Drücken Sie zur Eingabe eines Leerzeichens die Taste **0**, wenn Sie sich im Eingabemodus für Buchstaben befinden.

7.4 BERICHT/STATUS

Zum Aufrufen des Menüs BERICHT/STATUS drücken Sie die Taste ▲ oder ▼ im Hauptbildschirm des jeweiligen Modus, um [Bericht/Status] auszuwählen, und drücken dann die Taste **Select**.

In diesem Menü können Sie die Gesamtanzahl der auf diesem System gedruckten Blätter überprüfen, die Faxversand- und -empfangsergebnisse abrufen und verschiedene Druckberichte anzeigen.

Einstellungen	Beschreibung
[Zähler]	Überprüfen Sie die Gesamtanzahl aller auf diesem System auf Funktions- oder Farbbasis gedruckten Seiten. Ausführliche Informationen finden Sie in der [Bedienungsanleitung: Wartung/Fehlerbehebung].
[Restvorrat]	Prüfen Sie den Verbrauchsmaterialstatus (Verbrauchsstatus). Ausführliche Informationen finden Sie in der [Bedienungsanleitung "Wartung/Fehlerbehebung"].
[TX/RX-Ergebn.]	Überprüfen Sie die Faxversands- und -empfangsergebnisse (max. 300 Aufträge).
[Bericht]	Drucken Sie verschiedene Berichte aus. Wählen Sie den Bericht, der ausgedruckt werden soll, und drücken Sie dann zum Starten des Druckvorgangs die Taste **Start**. • [Konfigurationsseite]: Druckt eine Liste mit den Einstellungsdetails dieses Systems. • [PSSchriftenliste]: Druckt eine Liste der in diesem System enthaltenen PS-Schriften. • [PCLSchriftenliste]: Druckt eine Liste der in diesem System enthaltenen PCL-Schriften. • [Restvorrat]: Druckt eine Liste der Verzeichnisse auf der Festplatte.

8 Anmeldebildschirm

8 Anmeldebildschirm

Wenn die Benutzerauthentifizierung auf diesem System aktiviert ist, wird der Anmeldebildschirm angezeigt.

- Wenn die optionale **Authentifizierungseinheit** installiert ist, legen Sie das mobile Endgerät, das mit IC-Karten oder NFC kompatibel ist, auf die **Authentifizierungseinheit**. Nach erfolgreicher Authentifizierung können Sie sich an diesem System anmelden.
- Wählen Sie zur Anmeldung an dieses System als öffentlicher Benutzer im Anmeldebildschirm die Option [Öffentl. Anmeldung] und drücken Sie dann die Taste **Select** oder halten Sie die Taste **Fax/Code** gedrückt.

Tipps

- Für die Verwendung der Benutzerauthentifizierung wird eine optionale **Festplatte** benötigt.
- Für die Verwendung der IC-Karten-Benutzerauthentifizierung muss eine Einstellung von Ihrem Servicetechniker vorgenommen werden. Darüber hinaus sind eine optionale **Festplatte** und eine **Authentifizierungseinheit AU-201/AU-201S** erforderlich. Weitere Informationen erhalten Sie von Ihrem Servicetechniker.
- Für die Benutzerauthentifizierung mit einem NFC-kompatiblen mobilen Endgerät muss eine Einstellung von Ihrem Servicetechniker vorgenommen werden. Darüber hinaus werden eine optionale **Festplatte** und die **Authentifizierungseinheit AU-201S** benötigt. Weitere Informationen erhalten Sie von Ihrem Servicetechniker.
- Wenn Sie sich von diesem System abmelden möchten, halten Sie im angemeldeten Zustand die Taste **Fax/Code** im Hauptbildschirm gedrückt.
- Wenn Sie das System im angemeldeten Zustand eine bestimmte Zeit lang nicht bedienen, werden Sie automatisch abgemeldet.

Referenz

Ausführliche Informationen zum Einrichten der Einstellungen für die Benutzerauthentifizierung finden Sie in der [Bedienungsanleitung: Angewandte Funktionen].

Ausführliche Informationen zur IC-Karten-Authentifizierung finden Sie in der [Bedienungsanleitung: Angewandte Funktionen].

*Wenn eine optionale **Authentifizierungseinheit** installiert ist, steht die Code- & Druckfunktion zur Verfügung. Ausführliche Informationen über die Code- & Druckfunktion finden Sie in der [Bedienungsanleitung: Druckfunktionen].*

9 Technische Daten

9 Technische Daten

9.1 Technische Daten dieses Systems

Funktion	Beschreibung	
Name	**ineo+ 3110**	
Typ	Flachbett, automatischer Duplex-Originaleinzug, Desktop-Drucker	
Farbmodus	Vollfarbe	
Scanauflösung	600 dpi × 300 dpi, 600 dpi × 600 dpi (bei installierter Festplatte)	
Schreibauflösung	Beim Kopieren: 600 dpi × 600 dpi Beim Drucken: 600 dpi × 600 dpi (Standardmodus) 1200 dpi × 1200 dpi (Hohe Qualität)	
Abstufung	256	
Speichergröße	1 GB	
Festplatte	320 GB	
Originale	Blätter, Bücher, Gegenstände (Max. Gewicht: 3 kg)	
Max. Originalformat	A4 oder Legal (nur ADF)	
Druckformat	Papierformat	Haupteinheit: Breite: 3-5/8 bis 8-1/2 Zoll (92 mm bis 215,9 mm), Länge: 5-13/16 bis 11-11/16 Zoll (148 mm bis 297 mm) **Manuelle Zufuhr**: Breite: 3-5/8 bis 8-1/2 Zoll (92 mm bis 215,9 mm), Länge: 5-13/16 bis 14 Zoll (148 mm bis 355,6 mm) Unterstützte Länge von bis zu 11 Zoll (279,4 mm), wenn die Breite größer als 8-1/4 Zoll (210 mm) ist.
	Bildverlust	Vorder- oder Hinterkante: max. 3/16 Zoll (4,2 mm), links oder rechts: max. 3/16 Zoll (4,2 mm)
Aufwärmzeit (Bei 23°C, Standard-spannung)	Zeit vom Einschalten des **Netzschalters** bis zur Betriebsbereitschaft 120 V: 36 s oder weniger 220 V: 36 s oder weniger 230 V: 36 s oder weniger 240 V: 36 s oder weniger	
Zeit bis zur ersten Kopie	Vollfarbe: 15,0 s oder weniger, Schwarz: 13,0 s oder weniger (Standard) Vollfarbe: 14,0 s oder weniger, Schwarz: 10,0 s oder weniger (am schnellsten)	
Kopiergeschwindigkeit	31 Blatt/Min. (A4, Normalpapier), 32,5 Blatt/Min. (Letter (8-1/2 × 11 Zoll), Normalpapier)	
Papierverarbeitung/ Papierkapazität	Papierfach, 1 Fach (Universalkassette: 250 Blatt) **Manuelle Zufuhr**: 100 Blatt	
Papiergewicht	Haupteinheit: 15-15/16 lb bis 55-7/8 lb (60 g/m^2 bis 210 g/m^2) **Manuelle Zufuhr**: 15-15/16 lb bis 55-7/8 lb (60 g/m^2 bis 210 g/m^2)	
Anzahl fortlaufender Kopien	1 bis 99 Blatt	
Auto-Duplex	Papierformat	Breite: 7-3/16 bis 8-1/2 Zoll (182 mm bis 215,9 mm), Länge: 10 bis 14 Zoll (254 mm bis 355,6 mm)
	Papiergewicht	15-15/16 lb bis 55-7/8 lb (60 g/m^2 bis 210 g/m^2)
Stapelkapazität	150 Blatt (Normalpapier), 10 Blatt (Spezialpapier)	
Stromversorgung	AC 110 V bis 127 V, 8,8 A, 50-60 Hz AC 220 V bis 240 V, 4,6 A, 50-60 Hz	

Funktion	Beschreibung
Max. Leistungsaufnahme	110 V: 1000 W 120 V: 1100 W 127 V: 1200 W 220 V bis 240 V: 1200 W
Abmessungen [B] × [T] × [H]	17-9/16 Zoll (446,5 mm) × 21-7/16 Zoll (544 mm) × 18-3/4 Zoll (476 mm) (Haupteinheit + **ADF** (mit Ausnahme der Hervorhebungen an manchen Teilen))
Platzbedarf [B] × [T] × [H]	26-5/8 Zoll (675,5 mm) × 34-13/16 Zoll (885 mm) e 27-11/16 Zoll (703 mm) (Ansicht mit herausgezogener **Papiereinzugseinheit** und geöffneter **Manueller Zufuhr** und geöffnetem **ADF** (mit Ausnahme der Verlängerung des **Ausgabefachs**))
Gewicht	Ca. 75-5/8 lb (34,3 kg (einschl. Verbrauchsartikel))

Spezifikationen der Faxfunktion

Element	Technische Daten
Kommunikation	Super G3
Kompatible Leitungen	Öffentliches Telefonnetz (einschließlich Faxleitung) Nebenstellenleitungen
Zeilendichte	Ultrafein: 600 dpi × 600 dpi Superfein: 16 Punkte/mm × 15,4 Zeilen/mm, 400 dpi × 400 dpi Fein: 8 Punkte/mm × 7,7 Zeilen/mm, 200 dpi × 200 dpi Normal: 8 Punkte/mm × 3,85 Zeilen/mm Faxe werden in Abhängigkeit von der Funktionalität des Empfängersystems mit einer der oben genannten Scanzeilen-Auflösungen gesendet.
Modemgeschwindigkeit	2400/4800/7200/9600/12000/14400/16800/19200/ 21600/24000/26400/28800/31200/33600 bps
Komprimierung	JBIG, MMR, MR, MH
Übertragungspapierformat	Max. A4 Langes Original: 8-1/2 Zoll × 19-11/16 Zoll (216 mm × 500 mm) (bei Verwendung des **ADF**)
Aufzeichnungspapierformat	Max. Legal
Übertragungsgeschwindigkeit	Ca. 3 s * Zeit beim Senden unseres A4-Standardoriginals mit 700 Zeichen bei normaler Bildqualität (8 Punkte/mm × 3,85 Zeilen/mm) im Super G3-Modus (ITU-T V.34 33,6 kbps oder mehr) mit JBIG.
Adressbuch	250 Ziele
Programm	50 Ziele
Gruppe	20 Ziele
Sequenzielle Übertragung über mehrere Stationen	Max. 500 Ziele (Max. 250 Ziele bei der Wahl über das Tastenfeld)

9.2 Technische Daten von Sonderzubehör

Papiereinzugseinheit PF-P14

Element	Technische Daten
Modellnummer	PF-P14
Papiertyp	Normalpapier, Recycling-Papier (15-15/16 lb bis 23-15/16 (60 g/m^2 bis 90 g/m^2))
Papierformat	A4, B5 (JIS) Legal (8-1/2 Zoll × 14 Zoll), Letter (8-1/2 Zoll × 11 Zoll, Executive (7-1/4 Zoll × 10-1/2 Zoll), Government Legal (8-1/2 Zoll × 13 Zoll)
Papierkapazität	500 Blatt
Stromversorgung	Versorgung vom System
Abmessungen [B] × [T] × [H]	17-5/8 Zoll (447 mm) × 20-7/16 Zoll (519 mm) × 4-9/16 Zoll (116 mm)
Gewicht	Ca. 17-5/8 lb (8,0 kg)

Authentifizierungseinheit AU-201

Element	Technische Daten	
Name	Karten-Authentifizierungseinheit AU-201	
Abmessungen [B] × [T] × [H]	3-5/8 Zoll (92 mm) × 2-1/2 Zoll (64 mm) × 5/8 Zoll (16 mm)	
Gewicht	Ca. 1/4 lb (0,1 kg)	
Stromversorgung	Stromversorgung über USB-Anschluss	
Systembedingungen (in Betrieb)	Umgebungstemperatur	32°F bis 104°F (0°C bis 40°C)
	Luftfeuchtigkeit	20% bis 85% (ohne Kondensation)
Systembedingungen (nicht in Betrieb)	Umgebungstemperatur	-4°F bis 122°F (-20°C bis 50°C)
	Luftfeuchtigkeit	20% bis 85% (ohne Kondensation)
Funkverkehrsgesetz	Selbstgeführte Lese-/Schreib-Kommunikationsvorrichtung	
Verwendbarer Karten-typ	FeliCa (IDm), SSFC, FCF, FCF (Campus), MIFARE (UID)	
Zertifizierungen	VCCI-Klasse B	
Kompatible Computer	Computer	PC-AT-kompatibles System
	Prozessor	Entspricht der für Ihr Betriebssystem empfohlenen Betriebsumgebung.
	Speicher (RAM)	Entspricht der für Ihr Betriebssystem empfohlenen Betriebsumgebung.
	Freier Platz auf Fest-platte	600 MB oder mehr
	Monitor	800 × 600 Pixel oder mehr
	Netzwerk	Muss mit den korrekten TCP/IP- oder IPX/SPX-Protokolleinstellungen konfiguriert werden.
	Anwendung	Microsoft Internet Explorer 6.0 (SP1) oder höher Windows Vista/8: Microsoft .NET Framework 3.5 (ab SP1) Windows 7 ist standardmäßig mit .NET Framework ausgestattet (zur Ausführung von **Data Administrator** erforderlich).
	Schnittstellen	Entspricht USB 1.1.
	Unterstützte Betriebs-systeme	Informationen zu den unterstützten Betriebs-systemen finden Sie in der Readme-Datei.

Authentifizierungseinheit AU-201S

Element	Technische Daten	
Name	Karten-Authentifizierungseinheit AU-201S	
Abmessungen [B] × [T] × [H]	3-7/8 Zoll (98 mm) × 2-1/2 Zoll (64 mm) × 1/2 Zoll (13 mm)	
Gewicht	Ca. 1/4 lb (0,1 kg)	
Stromversorgung	Stromversorgung über USB-Anschluss	
Systembedingungen (in Betrieb)	Umgebungstemperatur	32°F bis 104°F (0°C bis 40°C)
	Luftfeuchtigkeit	20% bis 85% (ohne Kondensation)
Systembedingungen (nicht in Betrieb)	Umgebungstemperatur	-4°F bis 122°F (-20°C bis 50°C)
	Luftfeuchtigkeit	20% bis 85% (ohne Kondensation)
Funkverkehrsgesetz	Selbstgeführte Lese-/Schreib-Kommunikationsvorrichtung	
Verwendbarer Karten-typ	FeliCa (IDm), SSFC, FCF, FCF (Campus), MIFARE (UID)	
NFC-Lesegerät	Entspricht ISO 18092 (NFC)	
Zertifizierungen	VCCI-Klasse B	
Kompatible Computer	Computer	PC-AT-kompatibles System
	Prozessor	Entspricht der für Ihr Betriebssystem empfohlenen Betriebsumgebung.
	Speicher (RAM)	Entspricht der für Ihr Betriebssystem empfohlenen Betriebsumgebung.
	Freier Platz auf Fest-platte	600 MB oder mehr
	Monitor	800 × 600 Pixel oder mehr
	Netzwerk	Muss mit den korrekten TCP/IP- oder IPX/SPX-Protokolleinstellungen konfiguriert werden.
	Anwendung	Microsoft Internet Explorer 6.0 (SP1) oder höher Windows Vista/8/8.1: Microsoft .NET Framework 3.5 (ab SP1) Windows 7 ist standardmäßig mit .NET Framework ausgestattet (zur Ausführung von **Data Administrator** erforderlich).
	Schnittstellen	Entspricht USB 2.0.
	Unterstützte Betriebs-systeme	Informationen zu den unterstützten Betriebs-systemen finden Sie in der Readme-Datei.

9.3 Standardnutzungsdauer von Verbrauchsmaterial und Austauschteilen

Element	Durchschnittliche Standardnutzungsdauer
Bildeinheit	Ca. 30.000 Seiten (kontinuierliches Drucken)
Tonerkartusche	Mit dem System mitgelieferte **Tonerkartusche**: Ca. 5.000 Seiten (3 Seiten/Job) Austausch-**Tonerkartusche**: Ca. 5.000 Seiten (3 Seiten/Job)
Resttonerbehälter	Ca. 9.000 Seiten (Vollfarbe)
Sekundäre Transport-einheit	Ca. 100.000 Seiten (3 Seiten/Job)
Fixiereinheit	Ca. 100.000 Seiten (3 Seiten/Job)
Transporteinheit	Ca. 100.000 Seiten (3 Seiten/Job)
Medieneinzugswalze	Ca. 300.000 Seiten

Tipps

- Die oben aufgeführten Werte gelten bei 1-seitigem Druck auf A4- oder Letter-Papier. Die tatsächliche Nutzungsdauer verändert (verringert) sich in Abhängigkeit der Druckbedingungen (Schwarzanteil, Papierformat usw.), der Druckmethode wie z. B. kontinuierliches Drucken (ein Druckjob von durchschnittlich vier Seiten ist optimal für den Verbrauch von Verbrauchsmaterial) oder diskontinuierliches Drucken (wenn häufig ein Druckjob von einer Seite gedruckt wird) und dem Papiertyp, z. B. Karton. Außerdem beeinflussen die Umgebungstemperatur und die Luftfeuchtigkeit diese Werte.
- Bei einem Farbdrucker werden unabhängig von Farb- oder Schwarzweißdruck winzige Mengen aller Tonerfarben bei der Initialisierung durch das Ein-/Ausschalten des Systems oder der automatischen Justage zur Aufrechterhaltung der Druckqualität verbraucht. Selbst beim Schwarzweißdruck werden Farbtoner verbraucht und deren Kartuschen müssen ersetzt werden.

10 Marken und Copyright

10 Marken und Copyright

Marken

DEVELOP, das DEVELOP-Logo und ineo sind Marken bzw. eingetragene Marken von Konica Minolta Business Solutions Europe GmbH.

Mozilla und Firefox sind Marken der Mozilla Foundation.

Microsoft, Windows, Windows Vista, Windows 7, Windows 8 und Windows 8.1 sind in den USA und/oder anderen Ländern Marken oder eingetragene Marken der Microsoft Corporation.

PowerPC ist eine Marke der IBM Corporation in den USA und/oder anderen Ländern.

I

Apple, Safari, iPad, iPhone, iPod touch, Macintosh, Mac OS, OS X und Bonjour sind in den USA und anderen Ländern eingetragene Marken von Apple Inc. AirPrint und das AirPrint/Logo sind Marken von Apple Inc.

CUPS und das CUPS-Logo sind Marken von Apple Inc.

Adobe, das Adobe-Logo, Acrobat und PostScript sind Marken bzw. eingetragene Marken von Adobe Systems Incorporated in den USA und/oder anderen Ländern.

Ethernet ist eine eingetragene Marke der Xerox Corporation.

PCL ist eine eingetragene Marke der Hewlett-Packard Company Limited.

TOYO ist in den USA und/oder anderen Ländern ein eingetragenes Warenzeichen von TOYO INK MFG. CO., LTD.

DIC und das DIC-Logo sind Marken bzw. eingetragene Marken der DIC Corporation in den USA und/oder anderen Ländern.

IEEE und das IEEE-Logo sind Marken bzw. eingetragene Marken von The Institute of Electrical and Electronics Engineers, Inc. in den USA und/oder anderen Ländern.

Wi-Fi, Wi-Fi Alliance, Wi-Fi Direct, Wi-Fi Protected Setup, WPA und WPA2 sind entweder Marken oder eingetragene Marken der Wi-Fi Alliance.

Android ist entweder eine Marke oder eine eingetragene Marke von Google Inc.

FeliCa ist eine eingetragene Marke der Sony Corporation.

MIFARE ist eine eingetragene Marke von NXP Semiconductors.

ThinPrint ist in Deutschland und in anderen Ländern eine Marke oder eingetragene Marke von Cortado AG.

Alle anderen Produkt- oder Markennamen sind Marken bzw. eingetragene Marken der jeweiligen Unternehmen oder Organisationen.

OpenSSL-Erklärung

OpenSSL-Lizenz
Copyright ©1998-2006 The OpenSSL Project. Alle Rechte vorbehalten.

Die Weitergabe und die Verwendung in Quell- und Binärformaten, mit oder ohne Änderungen, sind zulässig, sofern die folgenden Bedingungen eingehalten werden:

1. Bei der Weitergabe von Quellcode müssen der oben aufgeführte Copyright-Hinweis, die vorliegende Auflistung der Lizenzbedingungen sowie der folgende Haftungsausschluss aufgeführt werden.

2. Bei der Weitergabe im Binärformat müssen der oben aufgeführte Copyright-Hinweis, die vorliegende Auflistung der Lizenzbedingungen sowie der folgende Haftungsausschluss in der Dokumentation und/oder in allen anderen mitgelieferten Materialien aufgeführt werden.

3. Sämtliches Werbematerial, in dem die Funktionen oder die Verwendung dieser Software aufgeführt sind, muss den folgenden Hinweis enthalten:
"Dieses Produkt enthält von OpenSSL Project entwickelte Software zur Verwendung mit dem OpenSSL-Toolkit. (http://www.openssl.org/)"

4. Die Bezeichnungen "OpenSSL Toolkit" und "OpenSSL Project" dürfen nur mit vorheriger schriftlicher Genehmigung zu Werbezwecken für Produkte, die auf dieser Software basieren, verwendet werden. Wenden Sie sich im Zusammenhang mit schriftlichen Genehmigungen an openssl-core@openssl.org.

5. Produkte, die auf dieser Software basieren, dürfen nur mit vorheriger schriftlicher Genehmigung von OpenSSL Project als "OpenSSL" bezeichnet werden bzw. den Begriff "OpenSSL" im Produktnamen enthalten.

6. Bei jeglicher Weiterverbreitung in jedweder Form muss der folgende Hinweis aufgeführt werden:
"Dieses Produkt enthält von OpenSSL Project entwickelte Software zur Verwendung mit dem OpenSSL-Toolkit (http://www.openssl.org/)"

DIESE SOFTWARE WIRD VON THE OpenSSL PROJECT "OHNE MÄNGELGEWÄHR" BEREITGESTELLT. ALLE AUSDRÜCKLICHEN ODER STILLSCHWEIGENDEN GEWÄHRLEISTUNGEN, EINSCHLIESSLICH, JEDOCH NICHT BESCHRÄNKT AUF DIE STILLSCHWEIGENDE GEWÄHRLEISTUNG DER MARKTGÄNGIGKEIT UND EIGNUNG FÜR EINEN BESTIMMTEN ZWECK, WERDEN AUSGESCHLOSSEN. THE OpenSSL PROJECT ODER AN DIESEM PROJEKT MITWIRKENDE SIND IN KEINEM FALL FÜR DIREKTE, INDIREKTE, ZUFÄLLIGE, BESONDERE, EXEMPLARISCHE SCHÄDEN ODER FOLGESCHÄDEN (EINSCHLIESSLICH, JEDOCH NICHT BESCHRÄNKT AUF DIE BESCHAFFUNG VON ERSATZPRODUKTEN ODER -LEISTUNGEN, NUTZUNGSAUSFALL, DATEN- UND GEWINNVERLUST ODER GESCHÄFTSAUSFALL) HAFTBAR, DIE AUFGRUND DER VERWENDUNG DIESER SOFTWARE ENTSTEHEN KÖNNEN, UND ZWAR AUCH DANN, WENN AUF DIE MÖGLICHKEIT SOLCHER SCHÄDEN HINGEWIESEN WURDE. DIES GILT UNABHÄNGIG DAVON, WIE DIESE SCHÄDEN ENTSTANDEN SIND UND UNABHÄNGIG VON JEGLICHER HAFTUNGSTHEORIE, GLEICH OB VERTRAGSGEMÄSSE HAFTUNG, GEFÄHRDUNGSHAFTUNG ODER HAFTUNG AUS UNERLAUBTER HANDLUNG (EINSCHLIESSLICH, JEDOCH NICHT BESCHRÄNKT AUF FAHRLÄSSIGKEIT).

Dieses Produkt enthält kryptografische Software, die von Eric Young (eay@cryptsoft.com) geschrieben wurde. Dieses Produkt enthält Software, die von Tim Hudson (tjh@cryptsoft.com) geschrieben wurde.

SSLeay-Originallizenz
Copyright ©1995-1998 Eric Young (eay@cryptsoft.com) Alle Rechte vorbehalten.
Bei diesem Paket handelt es sich um eine von Eric Young (eay@cryptsoft.com) geschriebene SSL-Implementierung.
Diese Anwendung ist kompatibel zu Netscape SSL.
Diese Bibliothek kann für den kommerziellen und nicht kommerziellen Gebrauch ohne weitere Einschränkungen verwendet werden, sofern die folgenden Bedingungen eingehalten werden. Die folgenden Bedingungen gelten für sämtlichen Code (RC4, RSA, Ihash, DES usw.) in dieser Vertriebsversion, nicht nur für den SSL-Code.
Die mit dieser Vertriebsversion mitgelieferte SSL-Dokumentation unterliegt denselben Urheberrechtsbedingungen, mit der Ausnahme, dass der Rechteinhaber Tim Hudson (tjh@cryptsoft.com) ist.. Das Urheberrecht verbleibt bei Eric Young. Bei Verwendung dieses Pakets in einem Produkt muss Eric Young als Urheber der aus der Bibliothek verwendeten Teile aufgeführt werden. Dies kann in Form einer Meldung beim Starten des Programms oder in der Dokumentation (online oder als Handbuch) zum Paket erfolgen.

Die Weitergabe und die Verwendung in Quell- und Binärformaten, mit oder ohne Änderungen, sind zulässig, sofern die folgenden Bedingungen eingehalten werden:

1. Bei der Weitergabe von Quellcode müssen der Copyright-Hinweis, die vorliegende Auflistung der Lizenzbedingungen sowie der folgende Haftungsausschluss aufgeführt werden.

2. Bei der Weitergabe im Binärformat müssen der oben aufgeführte Copyright-Hinweis, die vorliegende Auflistung der Lizenzbedingungen sowie der folgende Haftungsausschluss in der Dokumentation und/oder in allen anderen mitgelieferten Materialien aufgeführt werden.

3. Sämtliches Werbematerial, in dem die Funktionen oder Verwendung dieser Software aufgeführt sind, muss den folgenden Hinweis enthalten:
"Dieses Produkt enthält kryptografische Software, die von Eric Young (eay@cryptsoft.com) geschrieben wurde."
Das Wort ‘kryptografisch’ kann weggelassen werden, wenn die aus der Bibliothek verwendeten Routinen keine kryptografischen Routinen sind.

4. Wenn Sie Windows-spezifischen Code (oder einen davon abgeleiteten Code) aus dem Anwendungsverzeichnis (Anwendungscode) verwenden, müssen Sie einen Hinweis aufführen:
"Dieses Produkt enthält Software, die von Tim Hudson (tjh@cryptsoft.com) geschrieben wurde"

DIESE SOFTWARE WIRD VON ERIC YOUNG "OHNE MÄNGELGEWÄHR" BEREITGESTELLT. ALLE AUSDRÜCKLICHEN ODER STILLSCHWEIGENDEN GEWÄHRLEISTUNGEN, EINSCHLIESSLICH, JEDOCH NICHT BESCHRÄNKT AUF DIE STILLSCHWEIGENDE GEWÄHRLEISTUNG DER MARKTGÄNGIGKEIT UND EIGNUNG FÜR EINEN BESTIMMTEN ZWECK, WERDEN AUSGESCHLOSSEN. DER URHEBER ODER ANDERE MITWIRKENDE SIND IN KEINEM FALL FÜR DIREKTE, INDIREKTE, ZUFÄLLIGE, BESONDERE, EXEMPLARISCHE SCHÄDEN ODER FOLGESCHÄDEN (EINSCHLIESSLICH, JEDOCH NICHT BESCHRÄNKT AUF DIE BESCHAFFUNG VON ERSATZPRODUKTEN ODER -LEISTUNGEN, NUTZUNGS-AUSFALL, DATEN- UND GEWINNVERLUST ODER GESCHÄFTSAUSFALL) HAFTBAR, DIE AUFGRUND DER VERWENDUNG DIESER SOFTWARE ENTSTEHEN KÖNNEN, UND ZWAR AUCH DANN, WENN AUF DIE MÖGLICHKEIT SOLCHER SCHÄDEN HINGEWIESEN WURDE. DIES GILT UNABHÄNGIG DAVON, WIE DIESE SCHÄDEN ENTSTANDEN SIND UND UNABHÄNGIG VON JEGLICHER HAFTUNGSTHEORIE, GLEICH OB VERTRAGSGEMÄSSE HAFTUNG, GEFÄHRDUNGSHAFTUNG ODER HAFTUNG AUS UNERLAUBTER HANDLUNG (EINSCHLIESSLICH, JEDOCH NICHT BESCHRÄNKT AUF FAHRLÄSSIGKEIT).

Die Lizenz- und Vertriebsbedingungen für jede öffentlich erhältliche Version oder Vertriebsversion dieses Codes können nicht geändert werden, d. h., dieser Code kann nicht ohne Weiteres kopiert und mit einer anderen Vertriebslizenz belegt werden [dies schließt die öffentliche GNU-Lizenz ein].]

OpenSLP-Lizenz

Copyright ©2000 Caldera Systems, Inc. Alle Rechte vorbehalten.

Die Weitergabe und die Verwendung in Quell- und Binärformaten, mit oder ohne Änderungen, sind zulässig, sofern die folgenden Bedingungen eingehalten werden:

Bei der Weitergabe von Quellcode müssen der oben aufgeführte Copyright-Hinweis, die vorliegende Auflistung der Lizenzbedingungen sowie der folgende Haftungsausschluss aufgeführt werden.

Bei der Weitergabe im Binärformat müssen der oben aufgeführte Copyright-Hinweis, die vorliegende Auflistung der Lizenzbedingungen sowie der folgende Haftungsausschluss in der Dokumentation und/oder in allen anderen mitgelieferten Materialien aufgeführt werden.

Der Name Caldera Systems und die Namen der Mitwirkenden dürfen nur mit vorheriger schriftlicher Genehmigung zu Werbezwecken für Produkte, die auf dieser Software basieren, verwendet werden.

DIESE SOFTWARE WIRD VON DEN URHEBERRECHTSINHABERN UND DEN PERSONEN, DIE AN DIESEM PROGRAMM MITGEWIRKT HABEN, OHNE MÄNGELGEWÄHR BEREITGESTELLT. JEGLICHE AUS-DRÜCKLICHE ODER STILLSCHWEIGENDE GEWÄHRLEISTUNG WIRD AUSGESCHLOSSEN. DIES GILT UNTER ANDEREM AUCH FÜR DIE STILLSCHWEIGENDE GARANTIE BEZÜGLICH DER MARKTGÄNGIG-KEIT UND DER EIGNUNG FÜR EINEN BESTIMMTEN ZWECK. CALDERA SYSTEMS ODER ANDERE MITWIRKENDE SIND IN KEINEM FALL FÜR DIREKTE, INDIREKTE, ZUFÄLLIGE, BESONDERE, EXEMPLA-RISCHE SCHÄDEN ODER FOLGESCHÄDEN (EINSCHLIESSLICH, JEDOCH NICHT BESCHRÄNKT AUF DIE BESCHAFFUNG VON ERSATZPRODUKTEN ODER -LEISTUNGEN, NUTZUNGSAUSFALL, DATEN- UND GEWINNVERLUST ODER GESCHÄFTSAUSFALL) HAFTBAR, DIE AUFGRUND DER VERWENDUNG DIESER SOFTWARE ENTSTEHEN KÖNNEN, UND ZWAR AUCH DANN, WENN AUF DIE MÖGLICHKEIT SOLCHER SCHÄDEN HINGEWIESEN WURDE. DIES GILT UNABHÄNGIG DAVON, WIE DIESE SCHÄDEN ENTSTANDEN SIND UND UNABHÄNGIG VON JEGLICHER HAFTUNGSTHEORIE, GLEICH OB VERTRAGSGEMÄSSE HAFTUNG, GEFÄHRDUNGSHAFTUNG ODER HAFTUNG AUS UNERLAUBTER HANDLUNG (EINSCHLIESSLICH, JEDOCH NICHT BESCHRÄNKT AUF FAHRLÄSSIGKEIT).

Bonjour

Apache-Lizenz

Version 2.0, Januar 2004

http://www.apache.org/licenses/

BEDINGUNGEN FÜR DIE NUTZUNG, REPRODUKTION UND VERTEILUNG

1. Definitionen.

"Lizenz" umfasst die Bedingungen für die Nutzung, Reproduktion und Verteilung gemäß Abschnitt 1 bis 9 dieses Dokuments.

"Lizenzgeber" ist der Urheberrechtsinhaber oder eine vom Urheberrechtsinhaber ermächtigte Rechtsperson, der/die Lizenz erteilt.

"Rechtsperson" ist der Zusammenschluss der agierenden Rechtsperson und aller anderen Rechtspersonen, die diese Rechtsperson kontrollieren, von dieser kontrolliert werden oder mit ihr zusammen gemeinsamer Kontroller unterstehen. Für die Zwecke dieser Definition ist "Kontrolle" (i) die direkte oder indirekte Befugnis zur Führung oder Leitung einer solchen Rechtsperson, sei es durch einen Vertrag oder auf andere Art, oder (ii) der Besitz von mindestens 50 Prozent (50%) der umlaufenden Aktien oder (iii) Eigentum einer solchen Rechtsperson.

"Sie" (oder "Ihr" oder "Ihnen") ist eine Einzelperson oder eine Rechtsperson, die die durch diese Lizenz erteilten Berechtigungen in Anspruch nimmt.

"Quellenform" ist die bevorzugte Form zur Durchführung von Änderungen, einschließlich, jedoch nicht beschränkt auf Softwarequellcode, Dokumentationsquellcode und Konfigurationsdateien.

"Objektform" ist jede beliebige Form aus mechanischer Umsetzung oder Übersetzung einer Quellenform, einschließlich, jedoch nicht beschränkt auf kompilierten Objektcode, generierte Dokumentation und Konvertierungen in andere Medientypen.

"Werk" ist das Autorenwerk in Quellen- oder Objektform, das im Rahmen der Lizenz verfügbar gemacht wird, gemäß Copyright-Hinweis, der in das Werk eingeschlossen oder an dieses angehängt ist (ein Beispiel ist im Anhang unten gegeben).

"Abgeleitete Werke" sind alle Werke in Quellen- oder Objektform, die auf dem Werk basieren oder davon abgeleitet sind und für die die redaktionellen Überarbeitungen, Anmerkungen, Ausarbeitungen oder anderen Änderungen als Ganzes ein ursprüngliches Autorenwerk darstellen. Für die Zwecke dieser Lizenz umfassen abgeleitete Werke keine Werke, die von den Schnittstellen, dem Werk und den daraus abgeleiteten Werken trennbar bleiben oder diese nur verlinken (oder anhand des Namens binden).

"Beitrag" ist jedes Autorenwerk, einschließlich der Originalversion des Werks und sowie aller Änderungen und Hinzufügungen zu diesem Werk oder davon abgeleiteten Werken, die vorsätzlich beim Lizenzgeber für die Aufnahme in das Werk durch den Urheberrechtsinhaber oder durch eine Person oder Rechtsperson eingereicht werden, die zur Einreichung im Namen des Urheberrechtsinhabers berechtigt sind. Für die Zwecke dieser Definition bedeutet "eingereicht" jede Form elektronischer, mündlicher oder schriftlicher Kommunikation mit dem Lizenzgeber oder seinen Vertretern, einschließlich, jedoch nicht beschränkt auf die Kommunikation auf elektronischen Mailinglisten, Quellcodekontrollsystemen und Problemverfolgungssystemen, die vom oder im Namen des Lizenzgebers zur Diskussion und Verbesserung des Werks betrieben werden, jedoch ausschließlich der Kommunikation, die vom Urheberrechtsinhaber deutlich mit der Beschriftung "Kein Beitrag" gekennzeichnet ist.

"Mitwirkender" ist der Lizenzgeber und alle Einzelpersonen oder Rechtspersonen, in deren Namen der Lizenzgeber einen Beitrag empfangen und in der Folge in das Werk aufgenommen hat.

2. Erteilung der Urheberrechtslizenz.

Nach Maßgabe der Bedingungen dieser Lizenz erteilt jeder Mitwirkende Ihnen hiermit eine unbefristete, weltweite, nicht-exklusive, kostenlose, gebührenfreie, unwiderrufliche Urheberrechtslizenz, das Werk und davon abgeleitete Werke in Quellen- oder Objektform zu reproduzieren, daraus abgeleitete Werke zu erstellen, öffentlich zu präsentieren, öffentlich auszuführen, unterzulizenzieren und zu verteilen.

3. Erteilung der Patentlizenz.

Nach Maßgabe der Bedingungen dieser Lizenz erteilt jeder Mitwirkende Ihnen hiermit eine unbefristete, weltweite, nicht-exclusive, kostenlose, gebührenfreie, unwiderrufliche Patentlizenz (mit Ausnahme der in diesem Abschnitt angegebenen Fälle), das Werk herzustellen, herstellen zu lassen, zu verwenden, zum Verkauf anzubieten, zu verkaufen, zu importieren und auf andere Weise zu übertragen, wobei eine solche

Lizenz sich nur auf die durch den jeweiligen Mitwirkenden lizenzierbaren Patentansprüche bezieht, die notwendigerweise durch deren Beitrag/Beiträge allein oder durch eine Kombination von deren Beitrag/Beiträgen mit dem Werk, für das die Beiträge eingereicht wurden, verletzt werden. Wenn Sie gegen eine Rechtsperson einen Patentrechtsstreit (einschließlich Gegenforderung oder Widerklage in einem Rechtsstreit) anstrengen mit der Behauptung, dass das Werk oder ein im Werk enthaltener Beitrag eine direkte oder mittelbare Patentverletzung darstellt, werden alle Ihnen im Rahmen dieser Lizenz für dieses Werk erteilten Patentlizenzen ab dem Zeitpunkt der Klageeinreichung gekündigt.

4. Weiterverteilung.

Sie dürfen Kopien des Werks oder davon abgeleiteter Werke auf einem beliebigen Medium mit oder ohne Änderungen sowie in Quellen- oder Objektform reproduzieren und verteilen, vorausgesetzt, Sie erfüllen die folgenden Bedingungen:

a. Sie müssen anderen Empfängern des Werks oder davon abgeleiteter Werke eine Kopie dieser Lizenz erteilen; und

b. Sie müssen dafür sorgen, dass geänderte Dateien deutliche Hinweise darauf enthalten, dass Sie die Dateien geändert haben; und

c. Sie müssen in der Quellenform aller von Ihnen verteilten abgeleiteten Werke alle Copyright-, Patent-, Marken- und Zuschreibungshinweise aus der Quellenform des Werks beibehalten, mit Ausnahme der Hinweise, die sich nicht auf einen Teil der abgeleiteten Werke beziehen; und

d. Wenn das Werk eine Textdatei "NOTICE" als Teil seiner Distribution enthält, müssen alle von Ihnen verteilten abgeleiteten Werke eine lesbare Kopie der Zuschreibungshinweise in einer solchen NOTICE-Datei, mit Ausnahme der Hinweise, die sich nicht auf einen Teil der abgeleiteten Werke beziehen, an mindestens einer der folgenden Stellen enthalten: in einer als Teil des abgeleiteten Werks verteilten NOTICE-Textdatei; in der Quellenform oder Dokumentation, wenn diese zusammen mit dem abgeleiteten Werk bereitgestellt wird; oder in einer durch das abgeleitete Werk generierten Anzeige, die dann erscheint, wenn üblicherweise solche Hinweise Dritter erscheinen würden. Der Inhalt der NOTICE-Datei dient nur Informationszwecken und ändert nicht die Lizenz. Sie können Ihre eigenen Zuschreibungshinweise in den von Ihnen verteilten abgeleiteten Werken hinzufügen, neben oder zusätzlich zum NOTICE-Text aus dem Werk, vorausgesetzt, solche zusätzlichen Zuschreibungshinweise können nicht als Änderung der Lizenz ausgelegt werden. Sie können Ihren eigenen Copyright-Hinweis zu Ihren Änderungen hinzufügen und können weitere oder andere Lizenzbedingungen für die Verwendung, Reproduktion oder Verteilung Ihrer Änderungen oder für solche abgeleiteten Werke als Ganzes hinzufügen, vorausgesetzt Ihre Verwendung, Reproduktion und Verteilung des Werks erfüllt sonst die in dieser Lizenz aufgeführten Bedingungen.

5. Einreichung von Beiträgen.

Sofern Sie nicht ausdrücklich etwas anderes angeben, unterliegt jeder von Ihnen vorsätzlich an den Lizenzgeber für die Aufnahme in das Werk eingereichte Beitrag ohne weitere Bedingungen den Bedingungen dieser Lizenz. Ungeachtet vorstehender Bestimmungen ersetzt oder ändert nichts hierin die Bedingungen separater Lizenzvereinbarungen, die Sie mit dem Lizenzgeber hinsichtlich solcher Beiträge ausgehandelt haben.

6. Marken.

Diese Lizenz erteilt keine Berechtigung zur Verwendung der Markennamen, Marken, Dienstleistungszeichen oder Produktnamen des Lizenzgebers, sofern dies nicht für die zumutbare und übliche Verwendung bei der Beschreibung des Ursprungs des Werks und für die Reproduktion des Inhalts der NOTICE-Datei erforderlich ist.

7. Garantieausschluss.

Außer wenn durch geltendes Recht gefordert oder schriftlich vereinbart stellt der Lizenzgeber das Werk (und jeder Mitwirkende seine Beiträge) "OHNE MÄNGELGEWÄHR", OHNE GARANTIEN ODER BEDINGUNGEN IRGENDEINER ART, weder ausdrücklich noch stillschweigend, einschließlich ohne Beschränkung, ohne Garantien oder Bedingungen von TITEL, NICHTVERLETZUNG, MARKTGÄNGIGKEIT oder EIGNUNG FÜR EINEN BESTIMMTEN ZWECK bereit. Sie sind allein verantwortlich für die Bestimmung der Eignung der Verwendung oder Weiterverteilung des Werks und für die Übernahme aller Risiken, die aus Ihrer Ausübung der Berechtigungen im Rahmen dieser Lizenz entstehen.

8. Haftungsbeschränkung.

Unter keinen Umständen und basierend auf keiner Rechtstheorie, ob auf dem Schadensersatzrecht (einschließlich Fahrlässigkeit), der Vertragshaftung oder in anderer Weise, außer wenn durch geltendes Recht (wie vorsätzliche oder grob fahrlässige Handlungen) gefordert oder schriftlich zugesichert, ist ein Mitwirkender Ihnen gegenüber haftbar für Schäden, einschließlich aller direkten, indirekten, speziellen, zufälligen oder Folgeschäden jeglicher Art, die als Ergebnis dieser Lizenz oder aus der Verwendung oder Nichtverwendbarkeit dieses Werks entstehen (einschließlich, jedoch nicht beschränkt auf Schäden für Rufschädigung, Arbeitsausfälle, Computerausfälle oder Fehlfunktionen oder anderer kommerzieller Schäden oder Verluste), selbst wenn der Mitwirkende auf einen solchen möglichen Schaden hingewiesen wurde.

9. Übernahme von Garantie oder zusätzlicher Haftung.

Bei der Weiterverteilung des Werks oder davon abgeleiteter Werke können Sie die Übernahme von Support, Garantie, Schadensersatz oder anderer Haftungsverpflichtungen und/oder Rechten anbieten und in Rechnung stellen, die mit dieser Lizenz vereinbar sind. Bei der Übernahme solcher Verpflichtungen können Sie jedoch nur im eigenen Namen und auf eigene Verantwortung und nicht im Namen anderer Mitwirkender handeln und nur, wenn Sie sich damit einverstanden erklären, jeden Mitwirkenden von jeder Art von Schadenersatzansprüchen freizustellen, die sich aus eingegangenen Verpflichtungen oder Ansprüchen gegen einen solchen Mitwirkenden aufgrund Ihrer Übernahme einer solchen Garantie und zusätzlicher Haftung ergeben.

ENDE DER BEDINGUNGEN

ANHANG: Anwendung der Apache-Lizenz auf Ihr Werk

Um die Apache-Lizenz auf Ihr Werk anzuwenden, hängen Sie den folgenden Standardtext an, wobei die in eckige Klammern "[]" eingeschlossenen Felder durch Ihre persönlichen Informationen ersetzt werden. (Löschen Sie die Klammern!) Der Text sollte in der entsprechenden Kommentarsyntax für das Dateiformat eingeschlossen sein. Wir empfehlen auch, zur einfacheren Identifizierung in Drittparteiarchiven einen Datei- oder Klassennamen und eine Beschreibung des Zwecks auf dieselbe Druckseite wie den Copyright-Hinweis zu setzen.

NetSNMP-Lizenz

Teil 1: CMU/UCD-Copyright-Hinweis: (ähnlich wie BSD).
Copyright 1989, 1991, 1992 Carnegie Mellon University Derivative Work - 1996, 1998-2000.
Copyright 1996, 1998-2000 The Regents of the University of California. Alle Rechte vorbehalten.
Hiermit wird die Erlaubnis zur kostenlosen Verwendung, Vervielfältigung, Modifizierung und Verbreitung dieser Software und der dazugehörigen Dokumentation erteilt, sofern der oben angeführte Copyright-Hinweis in allen vervielfältigten Exemplaren erscheint und sowohl dieser Copyright-Hinweis als auch der Hinweis auf die Nutzungserlaubnis in der Begleitdokumentation abgedruckt wird. Darüber hinaus darf der Name CMU und The Regents of the University of California bei der Verbreitung der Software nicht ohne schriftliche Genehmigung in Werbe- oder PR-Materialien verwendet werden.

DIE CMU UND THE REGENTS OF THE UNIVERSITY OF CALIFORNIA ÜBERNEHMEN KEINERLEI HAFTUNG IM HINBLICK AUF DIESE SOFTWARE. DIES GILT AUCH FÜR ALLE STILLSCHWEIGENDEN GEWÄHR-LEISTUNGEN BEZÜGLICH DER MARKTGÄNGIGKEIT UND EIGNUNG. UNTER KEINEN UMSTÄNDEN HAFTEN CMU ODER THE REGENTS OF THE UNIVERSITY OF CALIFORNIA FÜR SPEZIELLE, INDIREKTE ODER FOLGESCHÄDEN BZW. AUF ANDERE WEISE ENTSTANDENE SCHÄDEN, DIE AUS DER NICHTVERWENDBARKEIT, DEM VERLUST VON DATEN ODER DEM VERLUST VON GEWINNEN RESULTIEREN UND DIE DURCH ODER IN VERBINDUNG MIT DER VERWENDUNG ODER LEISTUNG DIESER SOFTWARE HERVORGERUFEN WURDEN, OB IM RAHMEN EINES VERTRAGS, AUFGRUND VON NACHLÄSSIGKEIT ODER EINER ANDEREN FALSCHEN HANDLUNG.

Teil 2: Networks Associates Technology, Inc. Copyright-Hinweis (BSD).
Copyright ©2001-2003, Networks Associates Technology, Inc.
Alle Rechte vorgehalten.
Die Weitergabe und die Verwendung in Quell- und Binärformaten, mit oder ohne Änderungen, sind zulässig, sofern die folgenden Bedingungen eingehalten werden:
* Bei der Weitergabe von Quellcode müssen der o. g. Copyright-Hinweis, die vorliegende Auflistung der Lizenzbedingungen sowie der folgende Haftungsausschluss aufgeführt werden.
Bei der Weitergabe im Binärformat müssen der oben aufgeführte Copyright-Hinweis, die vorliegende Auflistung der Lizenzbedingungen sowie der folgende Haftungsausschluss in der Dokumentation und/oder in allen anderen mitgelieferten Materialien aufgeführt werden.

* Der Name Networks Associates Technology, Inc. bzw. die Namen der Personen, die an diesem Programm mitgewirkt haben, dürfen ohne vorherige ausdrückliche schriftliche Erlaubnis nicht zur Verkaufsförderung oder Werbung für Produkte verwendet werden, die auf dieser Software beruhen.
DIESE SOFTWARE WIRD VON DEN URHEBERRECHTSINHABERN UND DEN PERSONEN, DIE AN DIESEM PROGRAMM MITGEWIRKT HABEN, "OHNE MÄNGELGEWÄHR" BEREITGESTELLT. JEGLICHE AUSDRÜCKLICHE ODER STILLSCHWEIGENDE GEWÄHRLEISTUNG WIRD AUSGESCHLOSSEN. DIES GILT UNTER ANDEREM AUCH FÜR DIE STILLSCHWEIGENDE GARANTIE BEZÜGLICH DER MARKTGÄNGIGKEIT UND DER EIGNUNG FÜR EINEN BESTIMMTEN ZWECK. DER URHEBERRECHTSINHABER UND DIE PERSONEN, DIE AN DIESEM PROGRAMM MITGEWIRKT HABEN, HAFTEN UNTER KEINEN UMSTÄNDEN FÜR BELIEBIGE ENTSTANDENE SCHÄDEN ODER FOLGESCHÄDEN. DIES SCHLIESST DIE BESCHAFFUNG VON ERSATZGÜTERN ODER ERSATZDIENSTLEISTUNGEN, NUTZUNGSEINBUSSEN, DATENVERLUSTE, GEWINNEINBUSSEN UND ARBEITSUNTERBRECHUNGEN EIN UND GILT UNABHÄNGIG VON VERTRAGLICHEN BESTIMMUNGEN SOWIE VON EINER HAFTUNG AUFGRUND VON VERTRAGSBRUCH, DELIKTEN (EINSCHLIESSLICH, ABER NICHT BESCHRÄNKT AUF FAHRLÄSSIGKEIT) ODER ANDERWEITIGEN URSACHEN IN ZUSAMMENHANG MIT DER NUTZUNG DIESER SOFTWARE, SELBST WENN AUF EINEN SOLCHEN MÖGLICHEN SCHADEN HINGEWIESEN WURDE.

Teil 3: Copyright-Hinweis der Cambridge Broadband Ltd. (BSD).
Für Teile dieses Codes gilt: Copyright ©2001-2003, Cambridge Broadband Ltd.
Alle Rechte vorbehalten.
Die Weitergabe und die Verwendung in Quell- und Binärformaten, mit oder ohne Änderungen, sind zulässig, sofern die folgenden Bedingungen eingehalten werden:
* Bei der Weitergabe von Quellcode müssen der o. g. Copyright-Hinweis, die vorliegende Auflistung der Lizenzbedingungen sowie der folgende Haftungsausschluss aufgeführt werden.
Bei der Weitergabe im Binärformat müssen der oben aufgeführte Copyright-Hinweis, die vorliegende Auflistung der Lizenzbedingungen sowie der folgende Haftungsausschluss in der Dokumentation und/oder in allen anderen mitgelieferten Materialien aufgeführt werden.
* Der Name Cambridge Broadband Ltd. darf ohne vorherige ausdrückliche schriftliche Erlaubnis nicht zur Verkaufsförderung oder Werbung für Produkte verwendet werden, die auf dieser Software beruhen.
DIESE SOFTWARE WIRD VON DEN URHEBERRECHTSINHABERN UND DEN PERSONEN, DIE AN DIESEM PROGRAMM MITGEWIRKT HABEN, OHNE "MÄNGELGEWÄHR" BEREITGESTELLT. JEGLICHE AUSDRÜCKLICHE ODER STILLSCHWEIGENDE GEWÄHRLEISTUNG WIRD AUSGESCHLOSSEN. DIES GILT UNTER ANDEREM AUCH FÜR DIE STILLSCHWEIGENDE GARANTIE BEZÜGLICH DER MARKTGÄNGIGKEIT UND DER EIGNUNG FÜR EINEN BESTIMMTEN ZWECK.
DER URHEBERRECHTSINHABER HAFTET UNTER KEINEN UMSTÄNDEN FÜR BELIEBIGE ENTSTANDENE SCHÄDEN ODER FOLGESCHÄDEN. DIES SCHLIESST DIE BESCHAFFUNG VON ERSATZGÜTERN ODER ERSATZDIENSTLEISTUNGEN, NUTZUNGSEINBUSSEN, DATENVERLUSTE, GEWINNEINBUSSEN UND ARBEITSUNTERBRECHUNGEN EIN UND GILT UNABHÄNGIG VON VERTRAGLICHEN BESTIMMUNGEN SOWIE VON EINER HAFTUNG AUFGRUND VON VERTRAGSBRUCH, DELIKTEN (EINSCHLIESSLICH, ABER NICHT BESCHRÄNKT AUF FAHRLÄSSIGKEIT) ODER ANDERWEITIGEN URSACHEN IN ZUSAMMENHANG MIT DER NUTZUNG DIESER SOFTWARE, SELBST WENN AUF EINEN SOLCHEN MÖGLICHEN SCHADEN HINGEWIESEN WURDE.

Teil 4: Copyright-Hinweis der Sun Microsystems, Inc. (BSD)
Copyright ©2003 Sun Microsystems, Inc., 4150 Network Circle, Santa Clara, California 95054, USA. Alle Rechte vorbehalten.
Die Benutzung unterliegt den folgenden Lizenzbedingungen.
Diese Distribution kann Materialien enthalten, die von Dritten entwickelt wurden.
Sun, Sun Microsystems, das Sun-Logo und Solaris sind Marken bzw. eingetragene Marken von Sun Microsystems, Inc. in den USA und/oder anderen Ländern.
Die Weitergabe und die Verwendung in Quell- und Binärformaten, mit oder ohne Änderungen, sind zulässig, sofern die folgenden Bedingungen eingehalten werden:
* Bei der Weitergabe von Quellcode müssen der o. g. Copyright-Hinweis, die vorliegende Auflistung der Lizenzbedingungen sowie der folgende Haftungsausschluss aufgeführt werden.
* Bei der Weitergabe im Binärformat müssen der oben aufgeführte Copyright-Hinweis, die vorliegende Auflistung der Lizenzbedingungen sowie der folgende Haftungsausschluss in der Dokumentation und/oder in allen anderen mitgelieferten Materialien aufgeführt werden.
* Der Name Sun Microsystems, Inc. bzw. die Namen der Personen, die an diesem Programm mitgewirkt haben, dürfen ohne vorherige ausdrückliche schriftliche Erlaubnis nicht zur Verkaufsförderung oder Werbung für Produkte verwendet werden, die auf dieser Software beruhen.
DIESE SOFTWARE WIRD VON DEN URHEBERRECHTSINHABERN UND DEN PERSONEN, DIE AN DIESEM PROGRAMM MITGEWIRKT HABEN, "OHNE MÄNGELGEWÄHR" BEREITGESTELLT. JEGLICHE AUSDRÜCKLICHE ODER STILLSCHWEIGENDE GEWÄHRLEISTUNG WIRD AUSGESCHLOSSEN.
DIES GILT UNTER ANDEREM AUCH FÜR DIE STILLSCHWEIGENDE GARANTIE BEZÜGLICH DER MARKTGÄNGIGKEIT UND DER EIGNUNG FÜR EINEN BESTIMMTEN ZWECK. DER URHEBERRECHTSINHABER UND DIE PERSONEN, DIE AN DIESEM PROGRAMM MITGEWIRKT HABEN, HAFTEN UNTER KEINEN UMSTÄNDEN FÜR BELIEBIGE ENTSTANDENE SCHÄDEN ODER FOLGESCHÄDEN. DIES

SCHLIESST DIE BESCHAFFUNG VON ERSATZGÜTERN ODER ERSATZDIENSTLEISTUNGEN, NUTZUNGSEINBUSSEN, DATENVERLUSTE, GEWINNEINBUSSEN UND ARBEITSUNTERBRECHUNGEN EIN UND GILT UNABHÄNGIG VON VERTRAGLICHEN BESTIMMUNGEN SOWIE VON EINER HAFTUNG AUFGRUND VON VERTRAGSBRUCH, DELIKTEN (EINSCHLIESSLICH, ABER NICHT BESCHRÄNKT AUF FAHRLÄSSIGKEIT) ODER ANDERWEITIGEN URSACHEN IN ZUSAMMENHANG MIT DER NUTZUNG DIESER SOFTWARE, SELBST WENN AUF EINEN SOLCHEN MÖGLICHEN SCHADEN HINGEWIESEN WURDE.

Teil 5: Copyright-Hinweis der Sparta, Inc. (BSD).
Copyright ©2003-2004, Sparta, Inc. Alle Rechte vorbehalten.
Die Weitergabe und die Verwendung in Quell- und Binärformaten, mit oder ohne Änderungen, sind zulässig, sofern die folgenden Bedingungen eingehalten werden:
* Bei der Weitergabe von Quellcode müssen der o. g. Copyright-Hinweis, die vorliegende Auflistung der Lizenzbedingungen sowie der folgende Haftungsausschluss aufgeführt werden.
Bei der Weitergabe im Binärformat müssen der oben aufgeführte Copyright-Hinweis, die vorliegende Auflistung der Lizenzbedingungen sowie der folgende Haftungsausschluss in der Dokumentation und/oder in allen anderen mitgelieferten Materialien aufgeführt werden.
* Der Name Sparta, Inc. bzw. die Namen der Personen, die an diesem Programm mitgewirkt haben, dürfen ohne vorherige ausdrückliche schriftliche Erlaubnis nicht zur Verkaufsförderung oder Werbung für Produkte verwendet werden, die auf dieser Software beruhen.
DIESE SOFTWARE WIRD VON DEN URHEBERRECHTSINHABERN UND DEN PERSONEN, DIE AN DIESEM PROGRAMM MITGEWIRKT HABEN, "OHNE MÄNGELGEWÄHR" BEREITGESTELLT. JEGLICHE AUSDRÜCKLICHE ODER STILLSCHWEIGENDE GEWÄHRLEISTUNG WIRD AUSGESCHLOSSEN.
DIES GILT UNTER ANDEREM AUCH FÜR DIE STILLSCHWEIGENDE GARANTIE BEZÜGLICH DER MARKTGÄNGIGKEIT UND DER EIGNUNG FÜR EINEN BESTIMMTEN ZWECK. DER URHEBERRECHTS-INHABER UND DIE PERSONEN, DIE AN DIESEM PROGRAMM MITGEWIRKT HABEN, HAFTEN UNTER KEINEN UMSTÄNDEN FÜR BELIEBIGE ENTSTANDENE SCHÄDEN ODER FOLGESCHÄDEN. DIES SCHLIESST DIE BESCHAFFUNG VON ERSATZGÜTERN ODER ERSATZDIENSTLEISTUNGEN, NUTZUNGSEINBUSSEN, DATENVERLUSTE, GEWINNEINBUSSEN UND ARBEITSUNTERBRECHUNGEN EIN UND GILT UNABHÄNGIG VON VERTRAGLICHEN BESTIMMUNGEN SOWIE VON EINER HAFTUNG AUFGRUND VON VERTRAGSBRUCH, DELIKTEN (EINSCHLIESSLICH, ABER NICHT BESCHRÄNKT AUF FAHRLÄSSIGKEIT) ODER ANDERWEITIGEN URSACHEN IN ZUSAMMENHANG MIT DER NUTZUNG DIESER SOFTWARE, SELBST WENN AUF EINEN SOLCHEN MÖGLICHEN SCHADEN HINGEWIESEN WURDE.

Teil 6: Cisco/BUPTNIC-Copyright-Hinweis (BSD)
Copyright ©2004, Cisco, Inc. und Information Network Center of Beijing University of Posts and Telecommunications. Alle Rechte vorbehalten.
Die Weitergabe und die Verwendung in Quell- und Binärformaten, mit oder ohne Änderungen, sind zulässig, sofern die folgenden Bedingungen eingehalten werden:
* Bei der Weitergabe von Quellcode müssen der o. g. Copyright-Hinweis, die vorliegende Auflistung der Lizenzbedingungen sowie der folgende Haftungsausschluss aufgeführt werden.
Bei der Weitergabe im Binärformat müssen der oben aufgeführte Copyright-Hinweis, die vorliegende Auflistung der Lizenzbedingungen sowie der folgende Haftungsausschluss in der Dokumentation und/oder in allen anderen mitgelieferten Materialien aufgeführt werden.
* Die Namen Cisco, Inc., Beijing University of Posts and Telecommunications bzw. die Namen der Personen, die an diesem Programm mitgewirkt haben, dürfen ohne vorherige ausdrückliche schriftliche Erlaubnis nicht zur Verkaufsförderung oder Werbung für Produkte verwendet werden, die auf dieser Software beruhen.
DIESE SOFTWARE WIRD VON DEN URHEBERRECHTSINHABERN UND DEN PERSONEN, DIE AN DIESEM PROGRAMM MITGEWIRKT HABEN, "OHNE MÄNGELGEWÄHR" BEREITGESTELLT. JEGLICHE AUSDRÜCKLICHE ODER STILLSCHWEIGENDE GEWÄHRLEISTUNG WIRD AUSGESCHLOSSEN.
DIES GILT UNTER ANDEREM AUCH FÜR DIE STILLSCHWEIGENDE GARANTIE BEZÜGLICH DER MARKTGÄNGIGKEIT UND DER EIGNUNG FÜR EINEN BESTIMMTEN ZWECK. DER URHEBERRECHTS-INHABER UND DIE PERSONEN, DIE AN DIESEM PROGRAMM MITGEWIRKT HABEN, HAFTEN UNTER KEINEN UMSTÄNDEN FÜR BELIEBIGE ENTSTANDENE SCHÄDEN ODER FOLGESCHÄDEN. DIES SCHLIESST DIE BESCHAFFUNG VON ERSATZGÜTERN ODER ERSATZDIENSTLEISTUNGEN, NUTZUNGSEINBUSSEN, DATENVERLUSTE, GEWINNEINBUSSEN UND ARBEITSUNTERBRECHUNGEN EIN UND GILT UNABHÄNGIG VON VERTRAGLICHEN BESTIMMUNGEN SOWIE VON EINER HAFTUNG AUFGRUND VON VERTRAGSBRUCH, DELIKTEN (EINSCHLIESSLICH, ABER NICHT BESCHRÄNKT AUF FAHRLÄSSIGKEIT) ODER ANDERWEITIGEN URSACHEN IN ZUSAMMENHANG MIT DER NUTZUNG DIESER SOFTWARE, SELBST WENN AUF EINEN SOLCHEN MÖGLICHEN SCHADEN HINGEWIESEN WURDE.

Kerberos

Copyright ©1985-2007 Massachusetts Institute of Technology.

Alle Rechte vorbehalten.

Für den Export dieser Software aus den USA wird unter Umständen eine spezielle Lizenz der US-Regierung benötigt. Die Verantwortung für die Einholung der entsprechenden Lizenz liegt bei der Person oder dem Unternehmen, die/das diese Software aus den USA ausführen möchte.

INNERHALB DIESER EINSCHRÄNKUNG wird hiermit unter den folgenden Bedingungen die Erlaubnis zum uneingeschränkten und kostenlosen Benutzen, Kopieren, Ändern und Weitergeben dieser Software und der zugehörigen Dokumentation erteilt: Alle Kopien müssen den obigen Copyright-Hinweis enthalten. Der Copyright-Hinweis und diese Erlaubnis müssen in der zugehörigen Dokumentation enthalten sein. Der Name M.I.T. darf nicht ohne vorherige ausdrückliche schriftliche Genehmigung zu Werbe- oder Reklamezwecken in Zusammenhang mit der Weitergabe der Software verwendet werden. Außerdem muss die Software, wenn sie verändert wird, als veränderte Software gekennzeichnet werden und darf nicht so weitergegeben werden, dass die Möglichkeit einer Verwechslung mit der Originalsoftware von M.I.T. besteht. M.I.T. macht keine Zusicherungen bezüglich der Eignung dieser Software für einen bestimmten Zweck. Sie wird ohne ausdrückliche oder implizite Gewährleistung bereitgestellt.

DIESE SOFTWARE WIRD OHNE MÄNGELGEWÄHR BEREITGESTELLT. ALLE AUSDRÜCKLICHEN ODER STILLSCHWEIGENDEN GEWÄHRLEISTUNGEN, EINSCHLIESSLICH DER STILLSCHWEIGENDEN GEWÄHRLEISTUNG DER MARKTGÄNGIGKEIT UND EIGNUNG FÜR EINEN BESTIMMTEN ZWECK (JEDOCH NICHT AUF DIESE BESCHRÄNKT), WERDEN AUSGESCHLOSSEN.

Einzelne Quellcodedateien sind urheberrechtlich geschützt. Die jeweiligen Copyright-Inhaber sind MIT, Cygnus Support, Novell, OpenVision Technologies, Oracle, Red Hat, Sun Microsystems, FundsXpress und Andere.

Project Athena, Athena, Athena MUSE, Discuss, Hesiod, Kerberos, Moira und Zephyr sind Marken des Massachusetts Institute of Technology (MIT). Diese Marken dürfen ohne vorherige schriftliche Genehmigung des MIT nicht kommerziell genutzt werden.

"Kommerzielle Nutzung" bezeichnet die Verwendung eines Namens in einem Produkt oder die anderweitige Verwendung zum Zweck des Erzielens von Gewinnen. Damit wird jedoch kommerziellen Firmen NICHT untersagt, auf die MIT-Marken zu verweisen, um Informationen zu vermitteln (wobei jedoch der Markenstatus des jeweiligen Unternehmens angegeben werden sollte).

Für Teile von src/lib/crypto gelten die folgenden Urheberrechte:

Copyright ©1998 FundsXpress, INC.

Alle Rechte vorbehalten.

Für den Export dieser Software aus den USA wird unter Umständen eine spezielle Lizenz der US-Regierung benötigt. Die Verantwortung für die Einholung der entsprechenden Lizenz liegt bei der Person oder dem Unternehmen, die/das diese Software aus den USA ausführen möchte.

INNERHALB DIESER EINSCHRÄNKUNG wird hiermit unter den folgenden Bedingungen die Erlaubnis zum uneingeschränkten und kostenlosen Benutzen, Kopieren, Ändern und Weitergeben dieser Software und der zugehörigen Dokumentation erteilt: Alle Kopien müssen den obigen Copyright-Hinweis enthalten. Der Copyright-Hinweis und diese Erlaubnis müssen in der zugehörigen Dokumentation enthalten sein. Der Name FundsXpress darf nicht ohne vorherige ausdrückliche schriftliche Genehmigung zu Werbe- oder Reklamezwecken in Zusammenhang mit der Weitergabe der Software verwendet werden. FundsExpress macht keine Zusicherungen bezüglich der Eignung dieser Software für einen bestimmten Zweck. Sie wird ohne ausdrückliche oder implizite Gewährleistung bereitgestellt.

DIESE SOFTWARE WIRD OHNE MÄNGELGEWÄHR BEREITGESTELLT. ALLE AUSDRÜCKLICHEN ODER STILLSCHWEIGENDEN GEWÄHRLEISTUNGEN, EINSCHLIESSLICH DER STILLSCHWEIGENDEN GEWÄHRLEISTUNG DER MARKTGÄNGIGKEIT UND EIGNUNG FÜR EINEN BESTIMMTEN ZWECK (JEDOCH NICHT AUF DIESE BESCHRÄNKT), WERDEN AUSGESCHLOSSEN.

Für die Implementierung des Yarrow-Pseudozufallszahlengenerators in src/lib/crypto/yarrow gilt das folgende Urheberrecht:

Copyright 2000 Zero-Knowledge Systems, Inc.

Hiermit wird die kostenlose Erlaubnis zur Verwendung, Vervielfältigung, Modifizierung und Verbreitung sowie zum Verkauf dieser Software und der dazugehörigen Dokumentation erteilt, sofern der oben angeführte Copyright-Hinweis in allen vervielfältigten Exemplaren erscheint und sowohl dieser Copyright-Hinweis als

auch der Hinweis auf die Nutzungserlaubnis in der Begleitdokumentation gedruckt wird. Darüber hinaus darf der Name Zero-Knowledge Systems Inc. bei der Verbreitung der Software nicht ohne vorherige Genehmigung in Werbe- oder PR-Materialien verwendet werden. Zero-Knowledge Systems, Inc. macht keine Zusicherungen bezüglich der Eignung dieser Software für einen bestimmten Zweck. Sie wird ohne ausdrückliche oder implizite Gewährleistung bereitgestellt.

ZERO-KNOWLEDGE SYSTEMS, INC. SCHLIESST ALLE GEWÄHRLEISTUNGEN IN BEZUG AUF DIESE SOFTWARE AUS. DIES GILT UNTER ANDEREM AUCH FÜR DIE STILLSCHWEIGENDE GEWÄHRLEISTUNG DER MARKTGÄNGIGKEIT UND DER EIGNUNG FÜR EINEN BESTIMMTEN ZWECK. UNTER KEINEN UMSTÄNDEN HAFTET ZERO-KNOWLEDGE SYSTEMS, INC. FÜR SPEZIELLE, INDIREKTE ODER FOLGESCHÄDEN SOWIE FÜR BELIEBIGE ANDERE SCHÄDEN, DIE DURCH NUTZUNGSAUSFÄLLE, DATENVERLUSTE ODER GEWINNEINBUSSEN ENTSTEHEN, UNABHÄNGIG DAVON, OB DIESE DURCH VERTRAGSBRUCH, FAHRLÄSSIGKEIT ODER ANDERE UNERLAUBTEN HANDLUNGEN HERVORGERUFEN WERDEN ODER IN ZUSAMMENHANG MIT DER BENUTZUNG ODER QUALITÄT DIESER SOFTWARE STEHEN ODER DADURCH VERURSACHT WERDEN.

Für die Implementierung des AES-Verschlüsselungsalgorithmus in src/lib/crypto/aes gilt das folgende Urheberrecht:

Copyright ©2001, Dr. Brian Gladman <brg@gladman.uk.net>, Worcester, UK. Alle Rechte vorbehalten.

LIZENZBEDINGUNGEN

Die freie Verbreitung und Nutzung dieser Software sowohl in Quell- als auch in Binärform (mit oder ohne Änderungen) wird erlaubt, sofern folgende Bedingungen eingehalten werden:

1. Bei der Verbreitung dieses Quellcodes müssen der o. g. Copyright-Hinweis, die vorliegende Auflistung der Lizenzbedingungen sowie der folgende Haftungsausschluss aufgeführt werden
2. Bei der Verbreitung in Binärform müssen der o. g. Copyright-Hinweis, die vorliegende Auflistung der Lizenzbedingungen sowie der folgende Haftungsausschluss in der Dokumentation und/oder in den Begleitmaterialien aufgeführt werden
3. Der Name des Copyright-Inhabers wird nicht ohne ausdrückliche schriftliche Genehmigung verwendet, um Produkte zu bewerben oder zu fördern, die mit dieser Software erstellt wurden.

HAFTUNGSAUSSCHLUSS

Diese Software wird ohne Mängelgewähr und ohne ausdrückliche oder stillschweigende Gewährleistungen im Hinblick auf beliebige Eigenschaften bereitgestellt, einschließlich Richtigkeit und Eignung für einen bestimmten Zweck.

Für bestimmte, von Red Hat stammende Teile, z. B. für das Framework für die Vorauthentifizierungs-Plugins, gelten die folgenden Urheberrechte:

Copyright ©2006 Red Hat, Inc.

Teil-Copyright ©2006 Massachusetts Institute of Technology

Alle Rechte vorbehalten.

Die Weitergabe und die Verwendung in Quell- und Binärformaten, mit oder ohne Änderungen, sind zulässig, sofern die folgenden Bedingungen eingehalten werden:

* Bei der Weitergabe von Quellcode müssen der oben aufgeführte Copyright-Hinweis, die vorliegende Auflistung der Lizenzbedingungen sowie der folgende Haftungsausschluss aufgeführt werden.

* Bei der Weitergabe im Binärformat müssen der oben aufgeführte Copyright-Hinweis, die vorliegende Auflistung der Lizenzbedingungen sowie der folgende Haftungsausschluss in der Dokumentation und/oder in allen anderen mitgelieferten Materialien aufgeführt werden.

* Der Name Red Hat, Inc. bzw. die Namen der Personen, die an diesem Programm mitgewirkt haben, dürfen ohne vorherige ausdrückliche schriftliche Erlaubnis nicht zur Verkaufsförderung oder Werbung für Produkte verwendet werden, die auf dieser Software beruhen.

DIESE SOFTWARE WIRD VON DEN URHEBERRECHTSINHABERN UND DEN PERSONEN, DIE AN DIESEM PROGRAMM MITGEWIRKT HABEN, OHNE MÄNGELGEWÄHR BEREITGESTELLT. JEGLICHE AUSDRÜCKLICHE ODER STILLSCHWEIGENDE GEWÄHRLEISTUNG WIRD AUSGESCHLOSSEN. DIES GILT UNTER ANDEREM AUCH FÜR DIE STILLSCHWEIGENDE GARANTIE BEZÜGLICH DER MARKTGÄNGIGKEIT UND DER EIGNUNG FÜR EINEN BESTIMMTEN ZWECK. DER URHEBERRECHTS-INHABER UND DIE PERSONEN, DIE AN DIESEM PROGRAMM MITGEWIRKT HABEN, HAFTEN UNTER KEINEN UMSTÄNDEN FÜR BELIEBIGE ENTSTANDENE SCHÄDEN ODER FOLGESCHÄDEN. DIES

SCHLIESST DIE BESCHAFFUNG VON ERSATZGÜTERN ODER ERSATZDIENSTLEISTUNGEN, NUTZUNGSEINBUSSEN, DATENVERLUSTE, GEWINNEINBUSSEN UND ARBEITSUNTERBRECHUNGEN EIN UND GILT UNABHÄNGIG VON VERTRAGLICHEN BESTIMMUNGEN SOWIE VON EINER HAFTUNG AUFGRUND VON VERTRAGSBRUCH, DELIKTEN (EINSCHLIESSLICH, ABER NICHT BESCHRÄNKT AUF FAHRLÄSSIGKEIT) ODER ANDERWEITIGEN URSACHEN IN ZUSAMMENHANG MIT DER NUTZUNG DIESER SOFTWARE, SELBST WENN AUF EINEN SOLCHEN MÖGLICHEN SCHADEN HINGEWIESEN WURDE.

Bestimmte Teile, die vom Sandia National Laboratory beigesteuert und vom Center for Information Technology Integration der University of Michigan entwickelt wurden, z. B. die PKINIT-Implementierung, unterliegen den folgenden Lizenzen:

COPYRIGHT ©2006-2007

THE REGENTS OF THE UNIVERSITY OF MICHIGAN

ALLE RECHTE VORBEHALTEN

Sie dürfen weiterführende Arbeiten verwenden, vervielfältigen und erstellen und diese Software und solche weiterführenden Arbeiten für beliebige Zwecke weitergeben, sofern der Name der University of Michigan ohne vorherige schriftliche Genehmigung nicht zu Werbe- oder PR-Zwecken in Zusammenhang mit der Weitergabe der Software verwendet wird. Wenn der oben genannte Copyright-Hinweis oder andere Darstellungen der University of Michigan in einer Kopie eines Teils dieser Software enthalten sind, muss auch der folgende Haftungsausschluss angegeben werden.

DIESE SOFTWARE WIRD OHNE MÄNGELGEWÄHR UND OHNE ZUSAGEN DER UNIVERSITY OF MICHIGAN BEZÜGLICH DER EIGNUNG FÜR EINEN BESTIMMTEN ZWECK SOWIE OHNE GEWÄHRLEISTUNG DURCH DIE UNIVERSITY OF MICHIGAN, WEDER AUSDRÜCKLICH NOCH STILLSCHWEIGEND, BEREITGESTELLT. ALLE STILLSCHWEIGENDEN GEWÄHRLEISTUNGEN IM HINBLICK AUF DIE MARKTGÄNGIGKEIT UND DIE EIGNUNG FÜR EINEN BESTIMMTEN ZWECK WERDEN AUSGESCHLOSSEN. THE REGENTS OF THE UNIVERSITY OF MICHIGAN HAFTEN NICHT FÜR SPEZIELLE, INDIREKTE, ZUFÄLLIGE ODER FOLGESCHÄDEN, DIE DURCH DIE NUTZUNG DER SOFTWARE ODER IN VERBINDUNG MIT DER NUTZUNG DER SOFTWARE ENTSTEHEN. DAS GILT AUCH DANN, WENN THE REGENTS OF THE UNIVERSITY OF MICHIGAN IM VORAUS ODER ZU EINEM SPÄTEREN ZEITPUNKT VON DER MÖGLICHKEIT SOLCHER SCHÄDEN IN KENNTNIS GESETZT WURDEN.

Für die im PKINIT-Code enthaltene Datei pkcs11.h gilt die folgende Lizenz:

Copyright 2006 g10 Code GmbH

Copyright 2006 Andreas Jellinghaus

Diese Datei ist freie Software. Als speziellen Ausnahmefall gewährt der Autor die uneingeschränkte Erlaubnis, die Software mit oder ohne Änderungen zu kopieren und/oder zu verteilen, sofern dieser Hinweis beibehalten wird.

Die Verbreitung dieser Datei erfolgt in der Hoffnung, dass sie Ihnen von Nutzen sein wird, jedoch OHNE JEDE GEWÄHRLEISTUNG (im rechtlich zulässigen Rahmen). Das schließt auch die stillschweigende Gewährleistung der MARKTGÄNGIGKEIT oder der EIGNUNG FÜR EINEN BESTIMMTEN ZWECK aus.

WPA Supplicant

Copyright ©2003-2008, Jouni Malinen <j@w1.fi> und Mitwirkende. Alle Rechte vorbehalten.

Lizenz

Diese Software darf gemäß den Bedingungen der BSD-Lizenz vertrieben werden:

Die Weitergabe und die Verwendung in Quell- und Binärformaten, mit oder ohne Änderungen, sind zulässig, sofern die folgenden Bedingungen eingehalten werden:

1. Bei der Weitergabe von Quellcode müssen der oben aufgeführte Copyright-Hinweis, die vorliegende Auflistung der Lizenzbedingungen sowie der folgende Haftungsausschluss aufgeführt werden.

2. Bei der Weitergabe im Binärformat müssen der oben aufgeführte Copyright-Hinweis, die vorliegende Auflistung der Lizenzbedingungen sowie der folgende Haftungsausschluss in der Dokumentation und/oder in allen anderen mitgelieferten Materialien aufgeführt werden.

3. Weder die Namen der oben angeführten Urheberrechtsinhaber noch die Namen der mitwirkenden Personen dürfen ohne ausdrückliche vorherige schriftliche Genehmigung zur Unterstützung von Produkten oder zur Werbung für Produkte, die auf dieser Software basieren, verwendet werden.

DIESE SOFTWARE WIRD VON DEN URHEBERRECHTSINHABERN UND DEN PERSONEN, DIE AN DIESEM PROGRAMM MITGEWIRKT HABEN, OHNE MÄNGELGEWÄHR BEREITGESTELLT. JEGLICHE AUSDRÜCKLICHE ODER STILLSCHWEIGENDE GEWÄHRLEISTUNG WIRD AUSGESCHLOSSEN. DIES GILT UNTER ANDEREM AUCH FÜR DIE STILLSCHWEIGENDE GARANTIE BEZÜGLICH DER MARKTGÄNGIGKEIT UND DER EIGNUNG FÜR EINEN BESTIMMTEN ZWECK. DER URHEBERRECHTS-INHABER UND DIE PERSONEN, DIE AN DIESEM PROGRAMM MITGEWIRKT HABEN, HAFTEN UNTER KEINEN UMSTÄNDEN FÜR BELIEBIGE ENTSTANDENE SCHÄDEN ODER FOLGESCHÄDEN. DIES SCHLIESST DIE BESCHAFFUNG VON ERSATZGÜTERN ODER ERSATZDIENSTLEISTUNGEN, NUTZUNGSEINBUSSEN, DATENVERLUSTE, GEWINNEINBUSSEN UND ARBEITSUNTERBRECHUNGEN EIN UND GILT UNABHÄNGIG VON VERTRAGLICHEN BESTIMMUNGEN SOWIE VON EINER HAFTUNG AUFGRUND VON VERTRAGSBRUCH, DELIKTEN (EINSCHLIESSLICH, ABER NICHT BESCHRÄNKT AUF FAHRLÄSSIGKEIT) ODER ANDERWEITIGEN URSACHEN IN ZUSAMMENHANG MIT DER NUTZUNG DIESER SOFTWARE, SELBST WENN AUF EINEN SOLCHEN MÖGLICHEN SCHADEN HINGEWIESEN WURDE.

Der WPA-Supplicant wird dem Lizenznehmer unter den unten aufgeführten Bedingungen der BSD-Lizenz bereitstellt. Jede Nutzung des WPA-Supplicant-Patch unterliegt den folgenden Bedingungen:

Copyright ©2002-2007, Jouni Malinen <j@w1.fi> und Mitwirkende.
Copyright ©Marvell International Ltd. und Tochterunternehmen.
Alle Rechte vorbehalten.

1. Bei der Weitergabe im Binärformat müssen der oben aufgeführte Copyright-Hinweis, die vorliegende Auflistung der Lizenzbedingungen sowie der folgende Haftungsausschluss in der Dokumentation und/oder in allen anderen mitgelieferten Materialien aufgeführt werden.

2. * Der Name des Urheberrechtsinhabers, Marvell, bzw. die Namen der Personen, die an diesem Programm mitgewirkt haben, dürfen ohne vorherige ausdrückliche schriftliche Erlaubnis nicht zur Verkaufsförderung oder Werbung für Produkte verwendet werden, die auf dieser Software beruhen.

DIESE SOFTWARE WIRD VON DEN URHEBERRECHTSINHABERN UND DEN PERSONEN, DIE AN DIESEM PROGRAMM MITGEWIRKT HABEN, OHNE MÄNGELGEWÄHR BEREITGESTELLT. JEGLICHE AUSDRÜCKLICHE ODER STILLSCHWEIGENDE GEWÄHRLEISTUNG WIRD AUSGESCHLOSSEN. DIES GILT UNTER ANDEREM AUCH FÜR DIE STILLSCHWEIGENDE GARANTIE BEZÜGLICH DER MARKTGÄNGIGKEIT UND DER EIGNUNG FÜR EINEN BESTIMMTEN ZWECK. DER URHEBERRECHTS-INHABER UND DIE PERSONEN, DIE AN DIESEM PROGRAMM MITGEWIRKT HABEN, HAFTEN UNTER KEINEN UMSTÄNDEN FÜR BELIEBIGE ENTSTANDENE SCHÄDEN ODER FOLGESCHÄDEN. DIES SCHLIESST DIE BESCHAFFUNG VON ERSATZGÜTERN ODER ERSATZDIENSTLEISTUNGEN, NUTZUNGSEINBUSSEN, DATENVERLUSTE, GEWINNEINBUSSEN UND ARBEITSUNTERBRECHUNGEN EIN UND GILT UNABHÄNGIG VON VERTRAGLICHEN BESTIMMUNGEN SOWIE VON EINER HAFTUNG AUFGRUND VON VERTRAGSBRUCH, DELIKTEN (EINSCHLIESSLICH, ABER NICHT BESCHRÄNKT AUF FAHRLÄSSIGKEIT) ODER ANDERWEITIGEN URSACHEN IN ZUSAMMENHANG MIT DER NUTZUNG DIESER SOFTWARE, SELBST WENN AUF EINEN SOLCHEN MÖGLICHEN SCHADEN HINGEWIESEN WURDE.

Hinweis

Diese Bedienungsanleitung darf ohne Genehmigung weder vollständig noch auszugsweise vervielfältigt werden.

Die in dieser Bedienungsanleitung enthaltenen Informationen können ohne vorherige Ankündigung geändert werden.

SOFTWARE-LIZENZVEREINBARUNG

LESEN SIE BITTE DIE FOLGENDE LIZENZVEREINBARUNG SORGFÄLTIG DURCH, BEVOR SIE DIE SOFTWARE HERUNTERLADEN, INSTALLIEREN ODER VERWENDEN. MIT DEM DOWNLOAD, DER INSTALLATION ODER DER VERWENDUNG DER SOFTWARE ERKLÄREN SIE SICH RECHTSKRÄFTIG MIT DEN FOLGENDEN BEDINGUNGEN EINVERSTANDEN. WENN SIE MIT DIESEN BEDINGUNGEN NICHT EINVERSTANDEN SIND, DÜRFEN SIE DIE SOFTWARE WEDER HERUNTERLADEN NOCH INSTALLIEREN ODER NUTZEN.

1. SOFTWARE
   "Software" bezeichnet dieses Computerprogramm (die Software), unabhängig davon, über welchen Vertriebskanal es bezogen wurde -- über einen gebührenfreien Download (das umfasst digital verschlüsselte, maschinenlesbare, skalierbare Konturschriften in einem speziell verschlüsselten Format) oder auf DVD bzw. auf einem anderen physischen Datenträger -- sowie alle Codes, Techniken, Software-Tools, Formate, Ausführungen, Entwürfe, Methoden und Ideen in Verbindung mit dem Computerprogramm und der gesamten Begleitdokumentation.

2. URHEBERRECHT UND RECHTE AN GEISTIGEM EIGENTUM
   Dies ist eine Lizenzvereinbarung und kein Kaufvertrag. Konica Minolta Business Solutions Europe GmbH ("Konica Minolta") ist Inhaberin der Urheberrechte und der sonstigen Rechte an geistigem Eigentum bezüglich der Software oder besitzt die Lizenzen für die entsprechenden Urheberrechte oder Rechte an geistigem Eigentum anderer Inhaber ("Lizenzgeber von Konica Minolta"). Alle Rechte und Rechtsansprüche bezüglich der Software und sämtlicher Kopien dieses Programms liegen bei Konica Minolta oder den Lizenzgebern von Konica Minolta. In keinem Fall werden im Rahmen dieser Vereinbarung Urheberrechte und/oder Rechte an geistigem Eigentum bezüglich der Software von Konica Minolta oder von einem Konica Minolta-Lizenzgeber an Sie übertragen. Sofern in dieser Vereinbarung nicht anderweitig angegeben, werden Ihnen keine Patentrechte, Urheberrechte, Rechte an Handelsnamen oder (eingetragenen oder nicht eingetragenen) Marken oder sonstige Rechte, Konzessionen oder Lizenzen in Verbindung mit der Software gewährt. Die Software wird durch das Urheberrecht und Bestimmungen internationaler Verträge geschützt.

3. LIZENZ
   Konica Minolta erteilt Ihnen hiermit - mit Ihrer Zustimmung - eine nicht exklusive, nicht übertragbare und eingeschränkte Lizenz, die Sie berechtigt:
   (i) die Software nur auf Ihrem/n über ein internes Netzwerk mit einem Produkt, für das diese Software vorgesehen ist, verbundenen Computer(n) zu installieren und zu nutzen;
   (ii) Benutzern der oben beschriebenen Computer die Verwendung der Software zu gestatten, sofern Sie sicherstellen, dass alle diese Benutzer die Bestimmungen der vorliegenden Vereinbarung einhalten;
   (iii) die Software ausschließlich zu Ihren eigenen üblichen geschäftlichen oder privaten Zwecken zu nutzen;
   (iv) eine Kopie der Software ausschließlich zu Sicherungs- und Installationszwecken als Unterstützung der normalen und bestimmungsgemäßen Verwendung der Software anzufertigen;
   (v) die Software durch die Überlassung der Software zusammen mit einer Kopie dieser Vereinbarung sowie sämtlicher dazugehöriger Dokumente einer anderen Partei zu übertragen, sofern folgende Bedingungen erfüllt sind: (a) Sie übertragen gleichzeitig alle Ihre sonstigen Kopien der Software dieser anderen Partei oder vernichten diese, (b) mit der Übertragung des Eigentums endet Ihre Lizenz mit Konica Minolta, und (c) Sie stellen sicher, dass die andere Partei sich damit einverstanden erklärt hat, die vorliegenden Lizenzbedingungen anzunehmen, und sich daran rechtlich gebunden fühlt. Ist die andere Partei mit diesen Lizenzbedingungen nicht einverstanden, dürfen Sie keine Kopie dieser Software übertragen.

4. EINSCHRÄNKUNGEN
   (1) Ohne die vorherige schriftliche Zustimmung von Konica Minolta ist es Ihnen untersagt:
   (i) Kopien der Software zu anderen als den hier genannten Zwecken zu verwenden, anzufertigen, zu verändern, mit anderer Software zusammenzuführen oder zu übertragen;
   (ii) die Software zurückzuentwickeln, zu disassemblieren, zu dekompilieren oder in einer anderen Weise zu analysieren (sofern dies nicht gesetzlich zulässig ist);
   (iii) für die Software oder eine Kopie der Software eine Unterlizenz zu vergeben, sie zu vermieten, zu verleasen oder zu vertreiben; oder
   (iv) auf der Software vorhandene Warenzeichen, Logos, Copyright- oder sonstige Eigentumshinweise, Vermerke, Symbole oder Aufschriften zu entfernen, zu verwenden oder zu ändern.
   (2) Sie verpflichten sich, die Software in keiner gegen geltende Ausfuhrgesetze und -bestimmungen eines betreffenden Landes verstoßenden Form zu exportieren.

5. EINGESCHRÄNKTE GEWÄHRLEISTUNG
   Die Software wird Ihnen "wie gesehen" ohne jede Gewährleistung zur Verfügung gestellt. Die ausdrücklichen Bestimmungen der vorliegenden Vereinbarung gelten anstelle jeglicher anderer ausdrücklicher oder stillschweigender Gewährleistungen. Konica Minolta, seine verbundenen

Unternehmen und der Lizenzgeber von Konica Minolta lehnen jede ausdrückliche oder stillschweigende Gewährleistung in Bezug auf die Software ab, einschließlich aller stillschweigenden Gewährleistungen bezüglich der Marktfähigkeit, der Eignung für einen bestimmten Zweck und der Wahrung der Rechte Dritter. Ihre gesetzlichen Rechte bleiben vom Gewährleistungsausschluss gemäß dieser Vereinbarung unberührt. Wenn ein Haftungsausschluss gemäß geltendem Recht nicht erlaubt ist, gilt der Ausschluss lediglich im jeweils gesetzlich zulässigen Rahmen.

6. EINSCHRÄNKUNG VON RECHTSMITTELN
Unter keinen Umständen haften Konica Minolta, seine verbundenen Unternehmen oder der Lizenzgeber von Konica Minolta für entgangene Gewinne, Datenverluste oder sonstige indirekte, besondere, strafbare, zufällige oder Folgeschäden, die aus der Nutzung oder der mangelnden Verwendungsfähigkeit der Software entstehen, selbst wenn Konica Minolta, seine verbundenen Unternehmen, seine autorisierten Händler oder der Lizenzgeber von Konica Minolta auf die Möglichkeit solcher Schäden hingewiesen wurden. Ebenso erfolgt keine Haftung für Forderungen des Lizenznehmers, die durch die Ansprüche eines Dritten entstehen.

7. KÜNDIGUNG
Sie können Ihre Lizenz jederzeit beenden, indem Sie die Software und sämtliche Kopien der Software, die sich in Ihrem Besitz befinden, vernichten. Diese Vereinbarung wird ebenfalls beendet, wenn Sie eine Bedingung dieser Vereinbarung nicht erfüllen. Bei einer solchen Kündigung müssen Sie unverzüglich sämtliche Kopien der Software, die sich in Ihrem Besitz befinden, vernichten.

8. ANWENDBARES RECHT
Diese Vereinbarung unterliegt der Rechtsprechung des Landes, in dem die Lieferung an den ursprünglichen Kunden erfolgt.

9. SALVATORISCHE KLAUSEL
Sollte ein zuständiges Gericht oder eine zuständige Verwaltungsbehörde einen Teil oder Teile dieser Vereinbarung für rechtswidrig oder nichtig erklären, so berührt diese Entscheidung nicht die Wirksamkeit der übrigen Teile dieser Vereinbarung. Diese bleiben rechtswirksam und verbindlich, so als ob die für rechtswidrig oder nichtig erklärten Teile nicht mit eingeschlossen worden wären.

10. NOTICE TO US GOVERNMENT END USERS
The Software is a "commercial item," as that term is defined at 48 C.F.R. 2.101 (October 1995), consisting of "commercial computer software" and "commercial computer software documentation," as such terms are used in 48 C.F.R. 12.212 (September 1995). Consistent with 48 C.F.R. 12.212 and 48 C.F.R. 227.7202-1 through 227.7202-4 (June 1995), all U.S. Government End Users shall acquire the Software with only those rights set forth herein.

SIE BESTÄTIGEN, DASS SIE DIESE VEREINBARUNG GELESEN UND VERSTANDEN HABEN UND DASS SIE SICH BEREIT ERKLÄREN, DIE GENANNTEN BEDINGUNGEN EINZUHALTEN. KEINE DER PARTEIEN IST VERPFLICHTET, ANDERE AUSSAGEN ODER DARSTELLUNGEN ZU AKZEPTIEREN, DIE DEN BEDINGUNGEN DIESER VEREINBARUNG WIDERSPRECHEN. ÄNDERUNGEN ODER ERGÄNZUNGEN DIESER VEREINBARUNG SIND NUR GÜLTIG, WENN DIESE VON ORDNUNGSGEMÄSS AUTORISIERTEN VERTRETERN ALLER BETEILIGTEN PARTEIEN SCHRIFTLICH AUSGEARBEITET UND UNTERZEICHNET WURDEN.

Informationen zu Adobe Color Profile

ADOBE SYSTEMS INCORPORATED
LIZENZVEREINBARUNG FÜR DAS FARBPROFIL

HINWEIS: LESEN SIE DIESEN VERTRAG BITTE SORGFÄLTIG DURCH. MIT DER VOLLSTÄNDIGEN ODER AUSZUGSWEISEN VERWENDUNG DER SOFTWARE ERKLÄREN SIE IHR EINVERSTÄNDNIS MIT SÄMTLICHEN BESTIMMUNGEN DIESER VEREINBARUNG. FALLS SIE MIT DEN BESTIMMUNGEN DIESER VEREINBARUNG NICHT EINVERSTANDEN SIND, SEHEN SIE BITTE VON DER VERWENDUNG DER SOFTWARE AB.

1. DEFINITIONEN In dieser Vereinbarung steht "Adobe" für Adobe Systems Incorporated, ein im US-Bundesstaat Delaware eingetragenes Unternehmen mit Hauptsitz in 345 Park Avenue, San Jose, California 95110. "Software" bezeichnet die Software sowie die dazugehörigen Komponenten, denen diese Vereinbarung beiliegt.

2. LIZENZ Gemäß den Bestimmungen dieser Vereinbarung gewährt Adobe Ihnen hiermit die weltweite, nicht exklusive, nicht übertragbare, gebührenfreie Lizenz zur Verwendung, Vervielfältigung und öffentlichen Präsentation der Software. Adobe gewährt Ihnen zudem das Recht zum Vertrieb der Software, sofern (a) die Software in digitale Bilddateien eingebettet ist und (b) die Software auf Standalone-Basis vertrieben wird. Jeglicher weiterer Vertrieb der Software ist untersagt; einschließlich des Vertriebs der Software als Bestandteil von oder im Bundle mit beliebiger Anwendungssoftware.

Jedes Profil muss als Verweis über einen zugehörigen Beschreibungs-String für das ICC-Profil verfügen. Sie sind nicht berechtigt, die Software zu modifizieren. Adobe ist im Rahmen dieser Vereinbarung nicht zu Supportleistungen irgendwelcher Art verpflichtet, auch nicht zur Bereitstellung von Upgrades oder zukünftigen Versionen der Software oder anderen Artikeln. Im Rahmen dieser Vereinbarung werden Ihnen keinerlei Rechte am geistigen Eigentum dieser Software übertragen. Sie erhalten keinerlei Rechte an der Software mit Ausnahme der ausdrücklich in dieser Vereinbarung genannten Rechte.

3. VERTEILUNG Falls Sie die Software verteilen, tun Sie dies in dem Wissen, dass Sie sich damit einverstanden erklären, Adobe von jeder Art von Schadenersatzansprüchen freizustellen, die sich aus Schadensfällen, Rechtsstreitigkeiten und anderen juristischen Auseinandersetzungen ergeben, die aus einer solchen Verteilung (einschließlich Ihres Verstoßes gegen Abschnitt 3) resultieren. Wenn Sie die Software als eigenständiges Produkt verteilen, geschieht dies gemäß den Bedingungen dieser Vereinbarung oder gemäß den Bedingungen Ihrer eigenen Lizenzvereinbarung, die (a) den Bedingungen dieser Vereinbarung entsprechen; (b) jede explizite oder implizite Gewährleistung durch Adobe ausschließen; (c) jede Schadenersatzpflicht von Adobe ausschließen; (d) eine Erklärung dahingehend enthalten, dass jegliche Bestimmung, die von dieser Vereinbarung abweicht, nur Sie, nicht aber Adobe, betrifft, und (e) eine Erklärung dazu, dass die Software bei Ihnen oder Adobe erhältlich ist sowie Informationen dazu, wie der Lizenznehmer die Software auf einem oder durch ein üblicherweise für den Austausch von Software genutzten/s Medium beziehen kann, enthalten. Jede verteilte Software muss die gleichen Hinweise zum Urheberrecht von Adobe enthalten wie die Software, die Sie von Adobe erhalten.

4. GARANTIEAUSSCHLUSS Die Lizenzierung der Software an Sie durch Adobe erfolgt "OHNE MÄNGELGEWÄHR". Adobe gibt keine Erklärung zur Eignung der Software für einen bestimmten Zweck oder zum Erreichen eines bestimmten Ergebnisses ab. Adobe haftet nicht für Verluste oder Schäden, die aus dieser Vereinbarung sowie dem Vertrieb oder der Nutzung der Software oder anderer Materialien entstehen. ADOBE UND SEINE LIEFERANTEN ÜBERNEHMEN KEINE GARANTIE HINSICHTLICH DER LEISTUNG DER SOFTWARE ODER DER MIT DER SOFTWARE ERZIELTEN ERGEBNISSE. MIT AUSNAHME VON GARANTIEN, BEDINGUNGEN, ERKLÄRUNGEN ODER BESTIMMUNGEN, DIE LAUT DER IN IHRER GERICHTSBARKEIT GELTENDEN GESETZE NICHT AUSGESCHLOSSEN ODER EINGESCHRÄNKT WERDEN DÜRFEN, ÜBERNEHMEN ADOBE UND SEINE LIEFERANTEN KEINE GARANTIEN, BEDINGUNGEN, ERKLÄRUNGEN ODER BESTIMMUNGEN (AUSDRÜCKLICHER ODER STILLSCHWEIGENDER NATUR, DIE ENTWEDER AUS EINER GESCHÄFTSBEZIEHUNG ODER EINEM HANDELSBRAUCH ENTSTEHEN ODER AUS GESETZLICHEN, GEWOHNHEITSRECHTLICHEN ODER ANDEREN VORSCHRIFTEN ABGELEITET WERDEN), EINSCHLIESSLICH, JEDOCH NICHT BESCHRÄNKT AUF DIE NICHTVERLETZUNG DER RECHTE DRITTER, DIE INTEGRATION, DIE ZUFRIEDEN STELLENDE QUALITÄT ODER DIE EIGNUNG FÜR EINEN BESTIMMTEN ZWECK. UNTER DEM AM EINSATZORT DER SOFTWARE GELTENDEN RECHT STEHEN IHNEN UNTER UMSTÄNDEN WEITERE RECHTE ZU. Die Bestimmungen in den Abschnitten 4, 5 und 6 gelten über die Beendigung dieser Vereinbarung hinaus, unabhängig davon, aus welchen Gründen die Beendigung zustande kommt. Die Bestimmungen bilden und implizieren jedoch keine Rechtsgrundlage zur weiteren Nutzung der Software nach Beendigung dieser Vereinbarung.

5. HAFTUNGSBESCHRÄNKUNG UNTER KEINEN UMSTÄNDEN HAFTEN ADOBE ODER SEINE LIEFERANTEN IHNEN GEGENÜBER FÜR SCHÄDEN, ANSPRÜCHE ODER KOSTEN ODER FÜR FOLGESCHÄDEN, MITTELBARE ODER BEILÄUFIGE SCHÄDEN ODER ENTGANGENE GEWINNE ODER KAPITALVERLUSTE (AUCH DANN NICHT, WENN EIN BEAUFTRAGTER VON ADOBE AUF DIE MÖGLICHKEIT SOLCHER VERLUSTE, SCHÄDEN, ANSPRÜCHE ODER KOSTEN HINGEWIESEN WURDE) ODER FÜR ANSPRÜCHE DRITTER. DIE VORGENANNTEN EINSCHRÄNKUNGEN UND AUSSCHLÜSSE GELTEN SOWEIT SIE GEMÄSS IN IHREM LAND ANWENDBAREM RECHT ZULÄSSIG SIND. DIE GESAMTHAFTUNG VON ADOBE UND SEINEN LIEFERANTEN GEMÄSS DIESER VEREINBARUNG IST AUF DEN FÜR DIE SOFTWARE ENTRICHTETEN BETRAG BESCHRÄNKT. Durch keine in dieser Vereinbarung enthaltene Bedingung wird die Haftung von Adobe Ihnen gegenüber im Falle von Tod oder Verletzung aufgrund von Fahrlässigkeit auf Seiten von Adobe oder Betrug ausgeschlossen. Adobe handelt in Bezug auf den Ausschluss und/oder die Einschränkung von Verpflichtungen, Gewährleistungen und Haftung gemäß dieser Vereinbarung, aber in keinem anderen Zusammenhang, im Namen seiner Lieferanten.

6. MARKEN Adobe und das Adobe-Logo sind Marken bzw. eingetragene Marken von Adobe in den USA und/oder anderen Ländern. Sie dürfen diese oder andere Marken und Logos von Adobe nur zu Referenzzwecken verwenden. In allen anderen Fällen ist eine separate vorherige schriftliche Einverständniserklärung von Adobe erforderlich.

7. GELTUNGSDAUER Diese Vereinbarung gilt, bis sie beendet wird. Adobe ist berechtigt, diese Vereinbarung sofort zu beenden, wenn Sie gegen eine der darin genannten Bedingungen verstoßen. Im

Falle einer solchen Beendigung müssen Sie alle in Ihrem Besitz oder unter Ihrer Kontrolle befindlichen vollständigen oder partiellen Kopien der Software an Adobe zurückgeben.

8. BESTIMMUNGEN DER US-AMERIKANISCHEN REGIERUNG Wenn ein Bestandteil der Software gemäß dem United States Export Administration Act oder anderen Exportgesetzen, Beschränkungen oder Bestimmungen (den "Exportbestimmungen") Exportbeschränkungen unterliegt, sichern Sie zu, dass Sie kein Staatsangehöriger oder Ortsansässiger einer unter Embargo stehenden Nation sind (einschließlich, aber nicht beschränkt auf Iran, Irak, Syrien, Sudan, Libyen, Kuba, Nordkorea und Serbien) und dass Ihnen der Erhalt der Software nicht anderweitig durch die Ausfuhrgesetze untersagt ist. Das Recht zur Verwendung der Software wird unter der Voraussetzung gewährt, dass Sie alle Bestimmungen dieser Vereinbarung erfüllen. Dieses Recht erlischt, wenn Sie gegen eine Bestimmung dieser Software verstoßen.

9. ANWENDBARES RECHT Diese Vereinbarung beruht auf geltendem materiellem Recht im US-Bundesstaat Kalifornien. Die Anwendung des Rechts geschieht wie bei Vereinbarungen, die ausschließlich innerhalb von Kalifornien und zwischen in diesem Bundesstaat ansässigen Personen geschlossen werden. Ausgeschlossen wird die Anwendbarkeit gesetzlicher Kollisionsnormen zur Regelung des internationalen Privatrechts und des Übereinkommens der Vereinten Nationen über Verträge über den internationalen Warenverkauf. Die Anwendung dieser Bestimmungen ist ausdrücklich ausgeschlossen. Jegliche Rechtsstreitigkeiten, die in Folge, im Rahmen von oder im Zusammenhang mit dieser Vereinbarung entstehen, unterliegen ausschließlich der Gerichtsbarkeit von Santa Clara County, Kalifornien, USA.

10. ALLGEMEINES Sie sind nicht berechtigt, Ihre aus dieser Vereinbarung resultierenden Rechte oder Pflichten ohne schriftliche Zustimmung durch Adobe zu übertragen. Keine der Bestimmungen dieser Vereinbarung darf infolge einer Handlung oder stillschweigenden Duldung seitens Adobes, seiner Vertreter oder Angestellten als nichtig angesehen werden. Wenn Widersprüche zwischen dieser Vereinbarung und irgendeiner anderen in der Software enthaltenen Vereinbarung bestehen, gelten die Bedingungen der enthaltenen Vereinbarung. Wenn Sie oder Adobe juristischen Beistand zur Durchsetzung von Rechten im Zusammenhang mit dieser Vereinbarung in Anspruch nehmen, hat die gewinnende Partei Anspruch auf Erstattung angemessener Anwaltsgebühren. Sie bestätigen, dass Sie diese Vereinbarung gelesen und verstanden haben und dass es sich hierbei um die vollständige und ausschließliche Vereinbarung zwischen Ihnen und Adobe handelt, die alle vorherigen mündlichen oder schriftlichen Vereinbarungen zwischen Adobe und Ihnen bezüglich der Ihnen überlassenen Softwarelizenz außer Kraft setzt. Gegen Adobe sind keinerlei Änderungen dieser Vereinbarung durchsetzbar, es sei denn, diese sind mit ausdrücklicher Zustimmung von Adobe schriftlich festgehalten und von einer von Adobe bevollmächtigten Person unterzeichnet.

ICC-Profil für TOYO INK Standard Color on Coated Paper (TOYO Offset Coated 3.0)

Informationen über das "ICC-Profil für TOYO INK Standard Color on Coated paper version 3.0"

Hierbei handelt es sich um das ICC-Profil für die Farbwiedergabe von Bogenoffsetmaschinen auf beschichtetem Papier.

Dieses ICC-Profil wurde von TOYO INK MFG. CO., LTD. ("TOYO INK") basierend auf Drucktests mit den Bogen-Offset-Drucktinten Japan Color von TOYO INK und den eigenen Druckbedingungen von TOYO INK entwickelt.

"TOYO INK Standard Color on Coated paper" ist kompatibel mit "Japan Color 2007".

Vereinbarung

1. Bei der Reproduktion von Bildern auf einem Drucker oder Bildschirm mit diesem ICC-Profil wird keine vollständige Übereinstimmung mit "TOYO INK Standard Color on Coated paper" erzielt.

2. Sämtliche Urheberrechte an diesem ICC-Profil verbleiben bei TOYO INK. Daher sind Sie nicht berechtigt, dieses ICC-Profil ohne vorherige schriftliche Genehmigung von TOYO INK zu übertragen, Dritten zur Verfügung zu stellen, zu vermieten, zu verteilen, zu veröffentlichen oder Rechte an diesem ICC-Profil an Dritte weiterzugeben.

3. In keinem Fall haften TOYO INK, seine Direktoren, Manager, Mitarbeiter oder Agenten für Folgeschäden oder zufällige Schäden, sowohl direkt als auch indirekt, die durch die Verwendung oder die Nichtverwendbarkeit dieses ICC-Profils entstanden sind (einschließlich Schäden aufgrund entgangener Umsätze, Geschäftsunterbrechungen, Verlust von Geschäftsinformationen und Ähnliches).

4. TOYO INK ist nicht zuständig für die Beantwortung eventueller Fragen zu diesem ICC-Profil.

5. Alle in diesem Dokument verwendeten Firmen- und Produktnamen sind Marken bzw. eingetragene Marken der jeweiligen Unternehmen.

Dieses ICC-Profil wurde von TOYO INK unter Verwendung des X-Rite ProfileMaker erstellt. Die Lizenz für die Verteilung des Profils wurde von X-Rite, Incorporated, gewährt.

TOYO Offset Coated 3.0 ©TOYO INK MFG. CO., LTD. 2010

LIZENZVEREINBARUNG FÜR DAS DIC-STANDARDFARBPROFIL

WICHTIG: LESEN SIE BITTE DIE LIZENZVEREINBARUNG FÜR DIESES STANDARDFARBPROFIL ("LIZENZVEREINBARUNG") SORGFÄLTIG DURCH, BEVOR SIE DAS DIC-STANDARDFARBPROFIL VERWENDEN, EINSCHLIESSLICH DER VON DIC HIERMIT BEREITGESTELLTEN PROFILE DIC STANDARD COLOR SFC1.0.1, DIC STANDARD COLOR SFC1.0.2, DIC STANDARD COLOR SFM1.0.2 UND DIC STANDARD COLOR SFU1.0.2 SOWIE DER ENTSPRECHENDEN ONLINE- ODER ELEKTRONISCHEN DOKUMENTATION UND ALLER IHNEN ZUR VERFÜGUNG GESTELLTEN ENTSPRECHENDEN UPDATES ODER UPGRADES (GEMEINSCHAFTLICH ALS "PROFIL" BEZEICHNET).

DIESE LIZENZVEREINBARUNG IST EINE RECHTSGÜLTIGE VEREINBARUNG ZWISCHEN IHNEN (ENTWEDER ALS EINZELPERSON ODER, SOFERN DURCH ODER FÜR EINE JURISTISCHE PERSON IN ANSPRUCH GENOMMEN, ALS JURISTISCHE PERSON) UND DEM JAPANISCHEN UNTERNEHMEN DAINIPPON INK & CHEMICALS, INC. ("DIC"). DURCH DIESE LIZENZVEREINBARUNG WIRD EINE LIZENZ ZUR NUTZUNG DES PROFILS BEREITGESTELLT. AUSSERDEM ENTHÄLT SIE GARANTIEINFORMATIONEN UND HAFTUNGSAUSSCHLÜSSE. WENN SIE NICHT DAMIT EINVERSTANDEN SIND, ALLE DIESE BEDINGUNGEN EINZUHALTEN, DÜRFEN SIE DAS PROFIL NICHT NUTZEN.

1. Lizenzgewährung
   DIC gewährt Ihnen eine gebührenfreie, nicht exklusive, nicht übertragbare Lizenz zur Nutzung des Profils und erlaubt Ihren Mitarbeitern und autorisierten Agenten, falls zutreffend, ebenfalls die Nutzung des Profils, sofern dies im Rahmen ihrer Tätigkeit für Ihr Unternehmen erforderlich ist. Dabei gelten alle in dieser Lizenzvereinbarung genannten Bedingungen und Einschränkungen.

2. Eigentum
   Die vorstehende Vereinbarung gewährt Ihnen eine eingeschränkte Lizenz zur Nutzung des Profils. Sie besitzen die Rechte an den Medien, die das aufgezeichnete Profil enthalten, aber DIC behält alle Rechte, einschließlich aller Urheberrechte und Rechte an geistigem Eigentum bezüglich des Profils und aller davon existierenden Kopien. Alle nicht ausdrücklich in dieser Lizenzvereinbarung gewährten Rechte, einschließlich aller Urheberrechte, verbleiben bei DIC.

3. Begrif
   fa. Diese Lizenzvereinbarung gilt, bis sie gekündigt wird.
   b. Sie können diese Lizenzvereinbarung kündigen, indem Sie DIC schriftlich von Ihren Kündigungsabsichten in Kenntnis setzen und sämtliche Kopien des Profils zerstören, die sich in Ihrem Besitz befinden oder Ihnen zur Verfügung stehen.
   c. DIC kann diese Lizenzvereinbarung ohne vorherige Ankündigung kündigen, wenn Sie (entweder direkt oder durch Ihre Mitarbeiter oder Beauftragten) gegen eine Bedingung dieser Lizenzvereinbarung verstoßen, und zwar rückwirkend ab dem Zeitpunkt eines solchen Verstoßes. In diesem Fall stimmen Sie zu, die Nutzung des Profils unverzüglich einzustellen und sämtliche Kopien des Profils zu zerstören, die sich in Ihrem Besitz befinden oder Ihnen zur Verfügung stehen.
   d. Alle Bestimmungen in dieser Lizenzvereinbarung bezüglich Haftungsausschlüssen (Abschnitt 5) und der Haftungsbeschränkung (Abschnitt 6) gelten über die Beendigung dieser Lizenzvereinbarung hinaus.

4. Lizenzmethode und Einschränkungen
   a. Sie dürfen das Profil auf einem einzigen Desktopcomputer installieren und nutzen; unbeschadet eventueller hierin enthaltener gegensätzlicher Aussagen dürfen Sie jedoch das Profil nicht auf einem Netzwerksystem oder einer Freigabe verwenden, das Profil gleichzeitig auf unterschiedlichen Computern verwenden oder das Profil elektronisch von einem Computer an einen anderen oder über ein Netzwerk übertragen.
   b. Sie dürfen keine Kopien erstellen oder verteilen und das Profil nicht vollständig oder teilweise korrigieren, ändern, zusammenführen, modifizieren, anpassen, unterlizenzieren, übertragen, verkaufen, vermieten, verleihen, verschenken oder verteilen oder auf dem Profil basierende abgeleitete Arbeiten erstellen.
   c. Sie anerkennen, dass das Profil nicht für Einsatzzwecke bestimmt ist, die zu Tod oder Verletzung oder Umweltschäden führen können, und stimmen zu, das Profil nicht für solche Einsatzzwecke zu verwenden.
   d. Sie dürfen das Profil nicht für die Entwicklung von Software oder anderer Technologie verwenden, die dieselbe Hauptfunktion wie das Profil bietet, einschließlich aber nicht beschränkt auf die Verwendung des Profils in einer Entwicklungs- oder Testprozedur, bei der vergleichbare Software oder

andere Technologie gewonnen werden soll, oder zur Ermittlung, ob derartige Software oder Technologie ähnlich wie das Profil arbeitet.

e. DIC und andere im Profil enthaltene Marken sind in Japan und/oder anderen Ländern Marken bzw. eingetragene Marken von DIC. Sie dürfen Marken, Handelsnamen, Produktnamen, Logos, Hinweise auf Urheberrechte und andere Rechte, Legenden, Symbole oder Bezeichnungen nicht aus dem Profil entfernen. Diese Lizenzvereinbarung berechtigt Sie nicht, die Namen oder Marken von DIC oder seinen Lizenzgebern zu verwenden.

5. GARANTIEAUSSCHLUSS
a. DAS PROFIL WIRD IHNEN KOSTENLOS UND OHNE "MÄNGELGEWÄHR" IM EINKLANG MIT DEN BESTIMMUNGEN DIESER LIZENZVEREINBARUNG ZUR VERFÜGUNG GESTELLT. DIC STELLT FÜR DAS PROFIL KEINE TECHNISCHE UNTERSTÜTZUNG, GEWÄHRLEISTUNGEN ODER RECHTSANSPRÜCHE BEREIT.
b. DIC SCHLIESST JEGLICHE AUSDRÜCKLICHE, STILLSCHWEIGENDE ODER ANDERWEITIGE GEWÄHRLEISTUNG AUS. DIES GILT UNTER ANDEREM FÜR DIE GEWÄHRLEISTUNG DER MARKTGÄNGIGKEIT, DER EIGNUNG FÜR EINEN BESTIMMTEN ZWECK, DES BESTEHENS RECHTMÄSSIGEN EIGENTUMS, DER NICHTVERLETZUNG VON SCHUTZRECHTEN DRITTER UND DES UNGESTÖRTEN BESITZES. SIE SIND VOLLSTÄNDIG HAFTBAR UND VERANTWORTLICH FÜR ALLE RISIKEN, DIE SICH AUS IHRER VERWENDUNG DES PROFILS ERGEBEN. DIC GARANTIERT NICHT, DASS DAS PROFIL FREI VON FEHLERN ODER MÄNGELN IST ODER STÖRUNGSFREI ARBEITET, UND IST NICHT VERPFLICHTET, FEHLER ODER MÄNGEL GEGEN GEBÜHR ODER KOSTENLOS ZU BEHEBEN. IHNEN WERDEN KEINE RECHTE ODER RECHTSANSPRÜCHE ZUERKANNT, SOFERN HIERIN NICHT AUSDRÜCKLICH EINE ANDERE VEREINBARUNG GETROFFEN WIRD.

6. HAFTUNGSBESCHRÄNKUNG
UNTER KEINEN UMSTÄNDEN HAFTET DIC GEGENÜBER IHNEN ODER DRITTEN FÜR DIREKTE, INDIREKTE, SPEZIELLE, ZUFÄLLIGE, STRAFRECHTLICH RELEVANTE, VERSICHERUNGS-TECHNISCH RELEVANTE ODER FOLGESCHÄDEN (EINSCHLIESSLICH UNBENUTZBARKEIT VON AUSRÜSTUNG ODER VERLUST DES DATENZUGRIFFS, GESCHÄFTSAUSFÄLLE, GEWINNAUSFÄLLE, UNTERBRECHUNG DES GESCHÄFTSBETRIEBS ODER ÄHNLICHES), DIE DURCH DIE NUTZUNG ODER DIE UNBENUTZBARKEIT DES PROFILS ENTSTEHEN UND AUF BELIEBIGEN HAFTUNGSTHEORIEN BASIEREN, EINSCHLIESSLICH VERTRAGSBRUCH, GARANTIEVERLETZUNG, UNERLAUBTE HANDLUNGEN (EINSCHL. FAHRLÄSSIGKEIT), PRODUKTHAFTUNG ODER ANDERE, SELBST WENN DIC ODER EIN VERTRETER VON DIC ÜBER DIE MÖGLICHKEIT SOLCHER SCHÄDEN UNTERRICHTET WURDE.
DIE VORSTEHENDEN HAFTUNGSBESCHRÄNKUNGEN GELTEN FÜR SÄMTLICHE ASPEKTE DIESER LIZENZVEREINBARUNG.

7. Allgemein
a. Diese Lizenzvereinbarung unterliegt japanischem Recht. Kollisionsnormen finden keine Anwendung. Falls irgendeine Bestimmung dieser Lizenzvereinbarung von einem zuständigen Gericht für rechtswidrig befunden wird, wird die betreffende Bestimmung so weit wie möglich umgesetzt, und die restlichen Bestimmungen dieser Lizenzvereinbarung bleiben uneingeschränkt in Kraft. Sie anerkennen hiermit die ausschließliche Gerichtsbarkeit und den Gerichtsstand des Tokyo District Court zur Klärung von Streitfällen, die im Zusammenhang mit dieser Lizenzvereinbarung entstehen.
b. Diese Lizenzvereinbarung enthält die vollständige Vereinbarung zwischen den Parteien im Hinblick auf den hierin enthaltenen Gegenstand und löst alle früheren oder gleichzeitigen mündlichen oder schriftlichen Vereinbarungen oder Übereinkünfte ab. Sie erkennen an, dass abweichende oder zusätzliche Bestimmungen im Hinblick auf das hierin lizenzierte Profil, die in anderen schriftlichen Mitteilungen oder Dokumenten enthalten sind, keine Gültigkeit haben.
c. Die ausbleibende oder verzögerte Wahrnehmung eines in dieser Lizenzvereinbarung beschriebenen Rechtes oder eines bei einem Verstoß gegen diese Lizenzvereinbarung bestehenden Rechtes durch DIC ist nicht als Verzicht auf diese Rechte oder als Billigung des Verstoßes zu interpretieren.

11 Index

11 Index

A

ADF 5-3
Aufstellung
- Aufstellort 2-4
- Aufstellumgebung 2-5

Automatische ErP-Abschaltung 4-4

B

Bedienfeld 7-3
BERICHT/STATUS 7-8
Bezeichnung der einzelnen Teile 3-3

C

CD-ROM 2-3

E

Eingabe von Zeichen 7-7
Einlegen des Originals
- ADF 5-4
- Vorlagenglas 5-5

Einlegen von Papier
- Fach 1 6-9
- Manuelle Zufuhr 6-6
- Papiereinzugseinheit 6-11

Energiesparmodus 4-4

H

Hauptbildschirm 7-5

P

Papier
- Nicht verwendbares Papier 6-5
- Papier lagern 6-5
- Verwendbare Papierformate 6-4
- Verwendbare Papiertypen 6-3

R

Ruhezustand 4-4

S

Sonderzubehörkonfiguration 3-7
Stromversorgung
- Netzschalter 4-3

T

Technische Daten 9-3
- Haupteinheit 9-3
- Sonderzubehör 9-5

V

Verbrauchsmaterial 9-7
Vorlagenglas 5-5